COMPONENTI DI SOSTEGNO E LIVELLAMENTO

2026

teCom
Technology Components

Componenti di sostegno e livellamento

Part.	Pag.
1	281
2	282
3	281
4	282
10	286
15	287
18 pa	283
18	288
25 pa	284
25	290
27 pa	283
27	289
38 pa	284
38	291
45	292
64 mm	324
64 pollici	326
68 mm	327
68 pollici	329
79	295
81	301
82	323
87	296
89	297
92	293
93	298
94	304
95	305
96	302
97	306

Part.	Pag.
98	303
99	307
101	311
103	318
104	300
107	310
108	317
109	314
110	321
111	313
112	320
113	309
114	316
115	308
116	330
117	330
118	285
119	319
120	312
121	330
122	294
123	301
124	299
125	315
126	322
127	300
128	300
129	308
130	329

Piedi fissi

chiave 25

Part. 1 pag. 281

Ø 40

Part. 3 pag. 281

Ø 25

Part. 2 pag. 282

Ø 40

Part. 4 pag. 282

Piedi snodati in PA

Ø 60

Part. 18 pa pag. 283

60x95

Part. 27 pa pag. 283

Ø 80

Part. 25 pa pag. 284

Ø 102

Part. 38 pa pag. 284

Piedi snodati

Ø 30

Part. 118 pag. 285

Ø 40

Part. 10 pag. 286

Ø 50

Part. 15 pag. 287

Ø 60

Part. 18 pa pag. 288

60x95

Part. 27 pag. 289

Ø 80

Part. 25 pag. 290

Ø 102

Part. 38 pag. 291

Ø 124

Part. 45 pag. 292

Ø 122

Part. 92 pag. 293

Ø 150

Part. 122 pag. 294

Piedi orientabili

Ø 50 Part. 79 pag. 295	Ø 102 Part. 87 pag. 296	Ø 124 Part. 89 pag. 297	Ø 122 Part. 93 pag. 298	Ø 150 Part. 124 pag. 299
Ø 80 Part. 81 pag. 301	Ø 35 Part. 123 pag. 301	Ø 113 Part. 96 pag. 302	Ø 113 Part. 98 pag. 303	Ø 180 Part. 94 pag. 304
New Ø 80 Part. 95 pag. 305	New Ø 102 Part. 97 pag. 306	New Ø 124 Part. 99 pag. 307	Ø 160 Part. 129 pag. 308	

Accessori per componenti di sostegno e livellamento

Ø 122 Part. 104 pag. 300	Ø 80 Part. 127 pag. 300	Part. 128 pag. 300

Piedi sanificabili snodati

Ø 55 Part. 113 pag. 309	Ø 75 Part. 107 pag. 310	Ø 95 Part. 101 pag. 311	65x96 Part. 120 pag. 312
95x130 Part. 111 pag. 313	Ø 120 Part. 109 pag. 314	Ø 150 Part. 125 pag. 315	

Piedi sanificabili orientabili

Ø 78 Part. **115** pag. 308	**Ø 55** Part. **114** pag. 316	**Ø 55** Part. **114** pag. 316	**Ø 75** Part. **108** pag. 317
Ø 75 Part. **108** pag. 317	**Ø 95** Part. **103** pag. 318	**Ø 95** Part. **103** pag. 318	**65x96** Part. **119** pag. 319
65x96 Part. **119** pag. 319	**95x130** Part. **112** pag. 320	**95x130** Part. **112** pag. 320	**Ø 120** Part. **110** pag. 321
Ø 120 Part. **110** pag. 321	**Ø 150** Part. **126** pag. 322	**Ø 150** Part. **126** pag. 322	

Tappi

Part. **82** pag. 323	**misure in mm** Part. **64** pag. 324	**misure in pollici** Part. **64** pag. 326	**misure in mm** Part. **68** pag. 327
misure in pollici Part. **68** pag. 329	Part. **130** pag. 329	Part. **116** pag. 330	Part. **117** pag. 330
Part. **121** pag. 330			

Piedi fissi

(costampati)

chiave 25 Part. 1

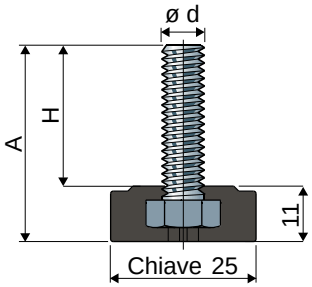

Misure stelo in mm				
ød	A	H	Stelo in acciaio zincato Codice	Carico statico max (N)
M8x1,25	38	27	**1 / 82880**	6000

Materiale base: Poliammide rinforzata colore nero.
Confezione: 24 pezzi.

Rosette UNI 6592-69 - **Confezione:** 24 pezzi.

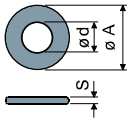

ø M	M8
Smm	1,6
ø A mm	17
Codici zincato	7636

Dadi UNI 5588-65 - **Confezione:** 24 pezzi.

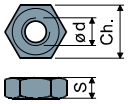

ø d	M8
Smm	6,5
Ch. mm	13
Codici zincato	7634

A richiesta

- **Basi:** In polipropilene rinforzato (il carico statico massimo si riduce a 1/3 di quello con base in poliammide) • in varie colorazioni.
- **Stelo:** In acciaio inox AISI 304.
- **Confezioni:** Fuori standard.

ø 40 Part. 3

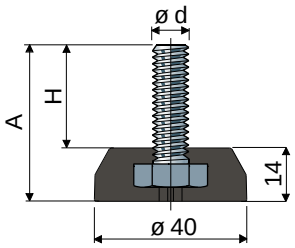

Misure stelo in mm				
ød	A	H	Stelo in acciaio zincato Codice	Carico statico max (N)
M10x1,5	40	26	**3 / 82886**	7000

Materiale base: Poliammide rinforzata colore nero.
Confezione: 24 pezzi.

Rosette UNI 6592-69 - **Confezione:** 24 pezzi.

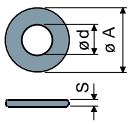

ø M	M10
Smm	2
ø A mm	21
Codici zincato	7283

Dadi UNI 5588-65 - **Confezione:** 24 pezzi.

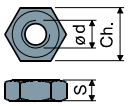

ø d	M10
Smm	8
Ch. mm	17
Codici zincato	7269

A richiesta

- **Basi:** In polipropilene rinforzato (il carico statico massimo si riduce a 1/3 di quello con base in poliammide) • in varie colorazioni.
- **Stelo:** In acciaio inox AISI 304.
- **Confezioni:** Fuori standard.

Piedi fissi

(base in poliammide rinforzata)

Part. 2 ø 25

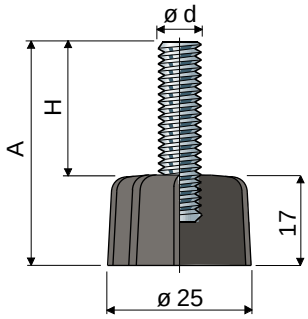

Misure stelo in mm			Materiale stelo		
ød	A	H	Acciaio zincato Codice	Acciaio inox AISI 304 Codice	Carico statico max (N)
M8x1,25	40	23	2 / 7702	2 / 7703	4000
	50	33	2 / 7706	2 / 7707	
M10x1,5	40	23	2 / 7712	2 / 7713	5000
	50	33	2 / 7716	2 / 7717	
M12x1,75	75	58	2 / 80156	2 / 80157	6000

Materiale base: Poliammide rinforzata colore nero.
Confezione: 24 pezzi.

Rosette UNI 6592-69 - **Confezione:** 24 pezzi.

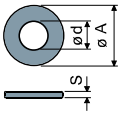

øM	M8	M10	M12
Smm	1,6	2	2,5
øAmm	17	21	24
Codici zincato	7636	7283	7284
Codici inox	7637	7286	7287

Dadi UNI 5588-65 - **Confezione:** 24 pezzi.

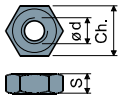

ød	M8	M10	M12
Smm	6,5	8	10
Ch. mm	13	17	19
Codici zincato	7634	7269	7270
Codici inox	7635	7272	7273

A richiesta
- **Basi:** In polipropilene rinforzato (il carico statico massimo si riduce a 1/3 di quello con base in poliammide) • in varie colorazioni.
- **Assemblaggio di:** Dadi • rosette.
- **Confezioni:** Fuori standard.

Part. 4 ø 40

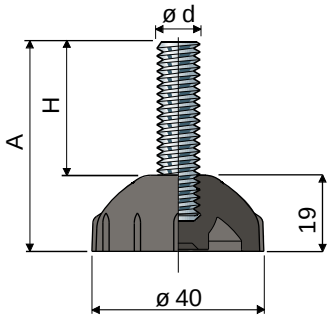

Misure stelo in mm			Materiale stelo		
ød	A	H	Acciaio zincato Codice	Acciaio inox AISI 304 Codice	Carico statico max (N)
M8x1,25	40	21	4 / 7722	4 / 7723	4000
	50	31	4 / 7726	4 / 7727	
M10x1,5	40	21	4 / 7732	4 / 7733	5000
	50	31	4 / 7736	4 / 7737	
M12x1,75	75	56	4 / 80158	4 / 80159	6000

Materiale base: Poliammide rinforzata colore nero.
Confezione: 24 pezzi.

Accessori
Antivibranti:
- **codice:** 7263;
- **materiale:** Gomma termoplastica 68 shore colore nero;
- **confezione:** 24 pezzi.

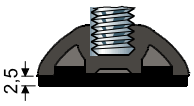

Rosette UNI 6592-69 - **Confezione:** 24 pezzi.

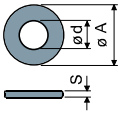

øM	M8	M10	M12
Smm	1,6	2	2,5
øAmm	17	21	24
Codici zincato	7636	7283	7284
Codici inox	7637	7286	7287

Dadi UNI 5588-65 - **Confezione:** 24 pezzi.

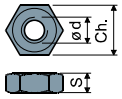

ød	M8	M10	M12
Smm	6,5	8	10
Ch. mm	13	17	19
Codici zincato	7634	7269	7270
Codici inox	7635	7272	7273

A richiesta
- **Basi:** In polipropilene rinforzato (il carico statico massimo si riduce a 1/3 di quello con base in poliammide) • in varie colorazioni.
- **Assemblaggio di:** Antivibranti • dadi • rosette.
- **Confezioni:** Fuori standard.

Piedi snodati in PA

(in poliammide rinforzata)

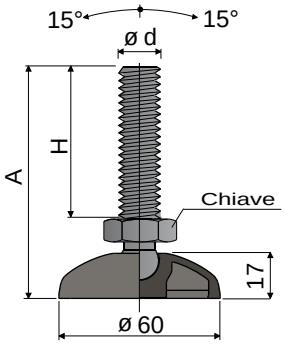

ø 60 Part. 18

Misure stelo in mm					
ød	A	H	Chiave	Stelo e base in poliammide rinforzata Codice	Carico statico max (N)
M16x2	101	67	24	**18 / 7627**	7000
M20x2,5	174	140	24	**18 / 80160**	7500

Materiale base e stelo: Poliammide rinforzata colore nero.
Confezione: 24 pezzi.

Accessori
Antivibranti:
- **codice:** 7265;
- **materiale:** Gomma termoplastica 68 shore colore nero;
- **confezione:** 24 pezzi.

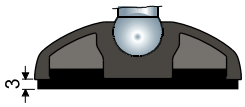

Rosette UNI 6592-69 - **Confezione:** 24 pezzi.

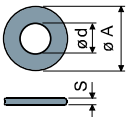

øM	M16	M20
Smm	3	3
øAmm	30	37
Codici zincato	7289	7290
Codici inox	7291	7292

Dadi UNI 5588-65 - **Confezione:** 24 pezzi.

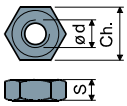

ø d	M16	M20
Smm	13	16
Ch. mm	24	30
Codici zincato	7275	7276
Codici inox	7277	7278

A richiesta
- **Basi:** In polipropilene rinforzato (il carico statico massimo si riduce a 1/3 di quello con base in poliammide) • in varie colorazioni.
- **Assemblaggio di:** Antivibranti • dadi • rosette.
- **Confezioni:** Fuori standard.

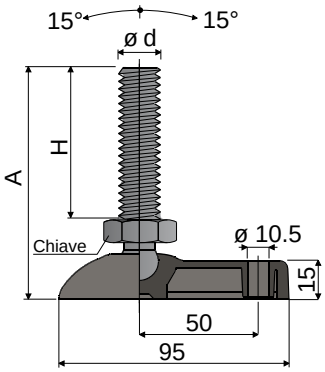

60X95 Part. 27

Misure stelo in mm					
ød	A	H	Chiave	Stelo e base in poliammide rinforzata Codice	Carico statico max (N)
M16x2	101	67	24	**27 / 7628**	7000
M20x2,5	174	140	24	**27 / 80161**	7500

Materiale base e stelo: Poliammide rinforzata colore nero.
Confezione: 24 pezzi.

Accessori
Antivibranti:
- **codice:** 7632;
- **materiale:** Gomma termoplastica 68 shore colore nero;
- **confezione:** 24 pezzi.

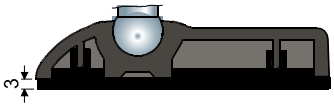

Rosette UNI 6592-69 - **Confezione:** 24 pezzi.

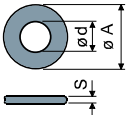

øM	M16	M20
Smm	3	3
øAmm	30	37
Codici zincato	7289	7290
Codici inox	7291	7292

Dadi UNI 5588-65 - **Confezione:** 24 pezzi.

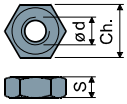

ø d	M16	M20
Smm	13	16
Ch. mm	24	30
Codici zincato	7275	7276
Codici inox	7277	7278

A richiesta
- **Basi:** In polipropilene rinforzato (il carico statico massimo si riduce a 1/3 di quello con base in poliammide) • in varie colorazioni.
- **Assemblaggio di:** Antivibranti • dadi • rosette.
- **Confezioni:** Fuori standard.

Piedi snodati in PA

(in poliammide rinforzata)

Part. 25 ø 80

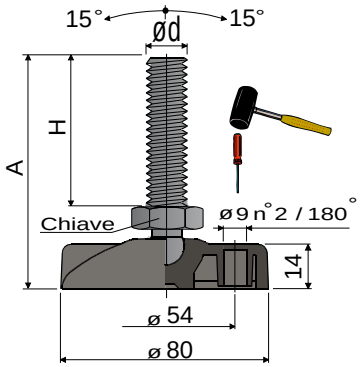

Misure stelo in mm					
ød	A	H	Chiave	Stelo e base in poliammide rinforzata Codice	Carico statico max (N)
M16x2	104	67	24	**25 / 7629**	7000
M20x2,5	177	140	24	**25 / 80162**	7500

Materiale base e stelo: Poliammide rinforzata colore nero.
Confezione: 24 pezzi.

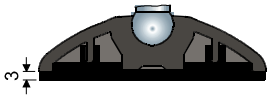

Accessori
Antivibranti:
- **codice:** 7266;
- **materiale:** Gomma termoplastica 68 shore colore nero;
- **confezione:** 24 pezzi.

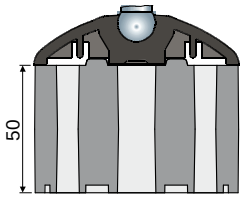

Distanziali:
- **codice:** 86797 (maggiori dettagli a pag. 300);
- **materiale:** Poliammide rinforzata colore nero;
- **confezione:** 8 pezzi.

Rosette UNI 6592-69 - **Confezione:** 24 pezzi.

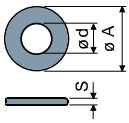

øM	M16	M20
Smm	3	3
øAmm	30	37
Codici zincato	7289	7290
Codici inox	7291	7292

Dadi UNI 5588-65 - **Confezione:** 24 pezzi.

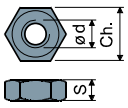

ød	M16	M20
Smm	13	16
Ch. mm	24	30
Codici zincato	7275	7276
Codici inox	7277	7278

A richiesta
- **Basi:** In polipropilene rinforzato (il carico statico massimo si riduce a 1/3 di quello con base in poliammide) • in varie colorazioni.
- **Assemblaggio di:** Antivibranti • dadi • rosette.
- **Confezioni:** Fuori standard.

Part. 38 ø 102

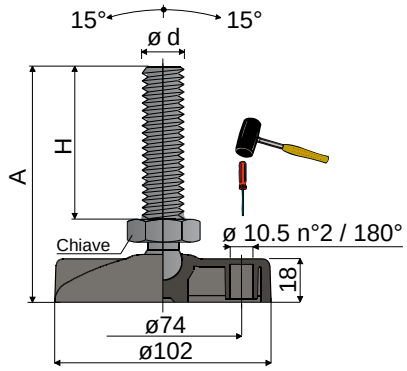

Misure stelo in mm					
ød	A	H	Chiave	Stelo e base in poliammide rinforzata Codice	Carico statico max (N)
M16x2	107	67	24	**38 / 7630**	7000
M20x2,5	180	140	24	**38 / 80155**	7500

Materiale base e stelo: Poliammide rinforzata colore nero.
Confezione: 24 pezzi.

Accessori
Antivibranti:
- **codice:** 7267;
- **materiale:** Gomma termoplastica 68 shore colore nero;
- **confezione:** 24 pezzi.

Rosette UNI 6592-69 - **Confezione:** 24 pezzi.

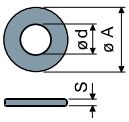

øM	M16	M20
Smm	3	3
øAmm	30	37
Codici zincato	7289	7290
Codici inox	7291	7292

Dadi UNI 5588-65 - **Confezione:** 24 pezzi.

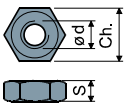

ød	M16	M20
Smm	13	16
Ch. mm	24	30
Codici zincato	7275	7276
Codici inox	7277	7278

A richiesta
- **Basi:** In polipropilene rinforzato (il carico statico massimo si riduce a 1/3 di quello con base in poliammide) • in varie colorazioni.
- **Assemblaggio di:** Antivibranti • dadi • rosette.
- **Confezioni:** Fuori standard.

Piedi snodati

(base in poliammide rinforzata)

ø 30 Part. **118**

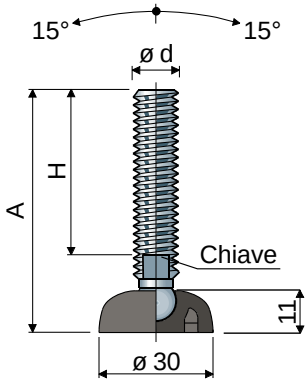

Misure stelo in mm				Materiale stelo			
ød	A	H	Chiave	Acciaio zincato Codice	Acciaio inox AISI 304 Codice	Acciaio inox AISI 316 Codice	Carico statico max (N)
M8x1,25	65	45	6	**118 / 84270**	**118 / 84271**	-	9000
	85	65	6	**118 / 84272**	**118 / 84273**	-	
	127	107	6	**118 / 90798**	**118 / 90799**	-	
M10x1,5	57	35	8	**118 / 84274**	**118 / 84275**	-	10000
	92	70	8	**118 / 84276**	**118 / 84277**	-	
	137	115	8	**118 / 84278**	**118 / 84279**	-	
M12x1,75	67	43	10	**118 / 84280**	**118 / 84281**	-	11000
	87	63	10	**118 / 84282**	**118 / 84283**	-	
	102	77	10	**118 / 84284**	**118 / 84285**	-	
	117	93	10	**118 / 84286**	**118 / 84287**	**118 / 85116**	
	147	123	10	**118 / 84288**	**118 / 84289**	-	

Misure stelo in pollici				Materiale stelo		
ød	A	H	Chiave	Acciaio zincato Codice	Acciaio inox AISI 304 Codice	Carico statico max (N)
1/2"-13 UNC	5,08"	4"	7/16"	**118 / 85170**	**118 / 85140**	11000

Materiale base: Poliammide rinforzata colore nero.
Confezione: 24 pezzi.

Accessori
Antivibranti:
- **codice:** 84290;
- **materiale:** Gomma termoplastica 68 shore colore nero;
- **confezione:** 24 pezzi.

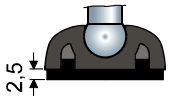

Rosette UNI 6592-69 - **Confezione:** 24 pezzi.

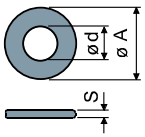

ø M	M8	M10	M12
Smm	1,6	2	2,5
ø A mm	17	21	24
Codici zincato	7636	7283	7284
Codici inox	7637	7286	7287

Dadi UNI 5588-65 - **Confezione:** 24 pezzi.

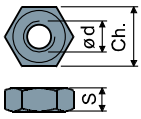

ø d	M8	M10	M12
Smm	6,5	8	10
Ch. mm	13	17	19
Codici zincato	7634	7269	7270
Codici inox	7635	7272	7273

A richiesta
- **Basi:** In polipropilene rinforzato (il carico statico massimo si riduce a 1/3 di quello con base in poliammide) • in varie colorazioni.
- **Steli con:** Esagono incassato in testa • seconda sede chiave in testa • sede chiave esagonale • filetti con passi e lunghezze diverse.
- **Assemblaggio di:** Antivibranti • dadi • rosette.
- **Confezioni:** Fuori standard.

Le dimensioni dei filetti in pollici sono espresse come numero di filetti (UNC passo grosso) per pollice Imperial

Piedi snodati

(base in poliammide rinforzata)

Part. 10 ø 40

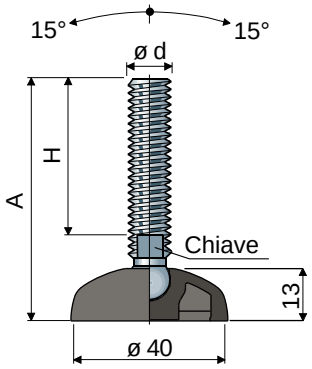

Misure stelo in mm				Materiale stelo			
ød	A	H	Chiave	Acciaio zincato Codice	Acciaio inox AISI 304 Codice	Acciaio inox AISI 316 Codice	Carico statico max (N)
M8x1,25	68	45	6	**10 / 7390**	**10 / 7391**	-	10000
	88	65	6	**10 / 7392**	**10 / 7393**	-	
	130	107	6	**10 / 7894**	**10 / 7895**	-	
M10x1,5	60	35	8	**10 / 7000**	**10 / 7001**	-	11000
	95	70	8	**10 / 7002**	**10 / 7003**	-	
	140	115	8	**10 / 7004**	**10 / 7005**	-	
M12x1,75	70	43	10	**10 / 7006**	**10 / 7007**	-	12000
	90	63	10	**10 / 7008**	**10 / 7009**	-	
	105	77	10	**10 / 7394**	**10 / 7395**	-	
	120	93	10	**10 / 7010**	**10 / 7011**	**10 / 85117**	
	150	123	10	**10 / 7012**	**10 / 7013**	-	
M14x2	90	61	12	**10 / 7014**	**10 / 7015**	-	13000
	120	91	12	**10 / 7016**	**10 / 7017**	-	
	145	116	12	**10 / 7690**	**10 / 7691**	-	
	194	165	12	**10 / 86786**	**10 / 85853**	-	
M16x2	92	60	13	**10 / 86750**	**10 / 86751**	**10 / 90797**	16000
	122	90	13	**10 / 86752**	**10 / 86753**	-	
	137	105	13	**10 / 86754**	**10 / 86755**	-	
	157	125	13	**10 / 86756**	**10 / 86757**	**10 / 90800**	
	187	155	13	**10 / 86758**	**10 / 86759**	-	
	197	165	13	**10 / 86760**	**10 / 86761**	-	
	237	205	13	**10 / 86762**	**10 / 86763**	-	

Misure stelo in pollici				Materiale stelo		
ød	A	H	Chiave	Acciaio zincato Codice	Acciaio inox AISI 304 Codice	Carico statico max (N)
1/2"-13 UNC	5,08"	4"	7/16"	**10 / 83266**	**10 / 83267**	12000
5/8"-11 UNC	8,25"	7"	1/2"	**10 / 86778**	**10 / 86779**	14000
3/4"-10 UNC	8,34"	7"	5/8"	**10 / 86780**	**10 / 86781**	16000

Materiale base: Poliammide rinforzata colore nero.
Confezione: 24 pezzi.

Accessori
Antivibranti:
- **codice:** 7263;
- **materiale:** Gomma termoplastica 68 shore colore nero;
- **confezione:** 24 pezzi.

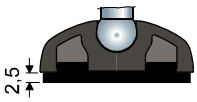

Rosette UNI 6592-69 - **Confezione:** 24 pezzi.

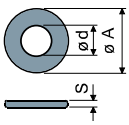

ø M	M8	M10	M12	M14	M16
Smm	1,6	2	2,5	2,5	3
ø A mm	17	21	24	28	30
Codici zincato	7636	7283	7284	7285	7289
Codici inox	7637	7286	7287	7288	7291

Dadi UNI 5588-65 - **Confezione:** 24 pezzi.

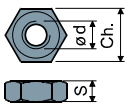

ø d	M8	M10	M12	M14	M16
Smm	6,5	8	10	11	13
Ch. mm	13	17	19	22	24
Codici zincato	7634	7269	7270	7271	7275
Codici inox	7635	7272	7273	7274	7277

A richiesta
- **Basi:** In polipropilene rinforzato (il carico statico massimo si riduce a 1/3 di quello con base in poliammide) • in varie colorazioni.
- **Steli con:** Esagono incassato in testa • seconda sede chiave in testa • sede chiave esagonale • filetti con passi e lunghezze diverse.
- **Assemblaggio di:** Antivibranti • dadi • rosette.
- **Confezioni:** Fuori standard.

Le dimensioni dei filetti in pollici sono espresse come numero di filetti (UNC passo grosso) per pollice Imperial

Piedi snodati

(base in poliammide rinforzata)

ø 50 Part. **15**

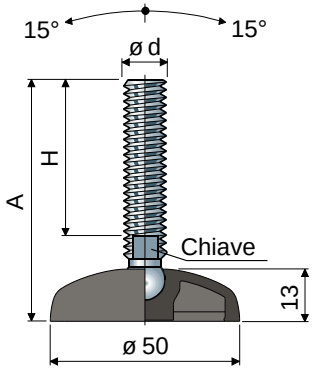

Misure stelo in mm				Materiale stelo			
ød	A	H	Chiave	Acciaio zincato Codice	Acciaio inox AISI 304 Codice	Acciaio inox AISI 316 Codice	Carico statico max (N)
M8x1,25	68	45	6	15 / 7396	15 / 7397	-	11000
	88	65	6	15 / 7398	15 / 7399	-	
	130	107	6	15 / 7896	15 / 7897	-	
M10x1,5	60	35	8	15 / 7018	15 / 7019	-	12000
	95	70	8	15 / 7020	15 / 7021	-	
	140	115	8	15 / 7022	15 / 7023	-	
M12x1,75	70	43	10	15 / 7024	15 / 7025	-	13000
	90	63	10	15 / 7026	15 / 7027	-	
	105	77	10	15 / 7400	15 / 7401	-	
	120	93	10	15 / 7028	15 / 7029	15 / 85118	
	150	123	10	15 / 7030	15 / 7031	-	
M14x2	90	61	12	15 / 7032	15 / 7033	-	14000
	120	91	12	15 / 7034	15 / 7035	-	
	145	116	12	15 / 7886	15 / 7887	-	
	195	165	12	15 / 83866	15 / 86787	-	
M16x2	92	60	13	15 / 86764	15 / 86765	15 / 90801	16000
	122	90	13	15 / 86766	15 / 86767	-	
	137	105	13	15 / 86768	15 / 86769	-	
	157	125	13	15 / 86770	15 / 86771	15 / 90802	
	187	155	13	15 / 86772	15 / 86773	-	
	197	165	13	15 / 86774	15 / 86775	-	
	237	205	13	15 / 86776	15 / 86777	-	

Misure stelo in pollici				Materiale stelo		
ød	A	H	Chiave	Acciaio zincato Codice	Acciaio inox AISI 304 Codice	Carico statico max (N)
1/2"-13 UNC	5,10"	4"	7/16"	15 / 83268	15 / 83269	12000
5/8"-11 UNC	8,25"	7"	1/2"	15 / 86782	15 / 86783	14000
3/4"-10 UNC	8,34"	7"	5/8"	15 / 86784	15 / 86785	16000

Materiale base: Poliammide rinforzata colore nero.
Confezione: 24 pezzi.

Accessori
Antivibranti:
- **codice:** 7264;
- **materiale:** Gomma termoplastica 68 shore colore nero;
- **confezione:** 24 pezzi.

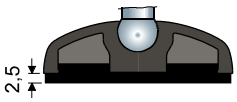

Rosette UNI 6592-69 - **Confezione:** 24 pezzi.

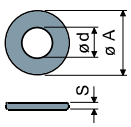

ø M	M8	M10	M12	M14	M16
Smm	1,6	2	2,5	2,5	3
ø A mm	17	21	24	28	30
Codici zincato	7636	7283	7284	7285	7289
Codici inox	7637	7286	7287	7288	7291

Dadi UNI 5588-65 - **Confezione:** 24 pezzi.

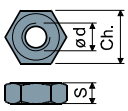

ø d	M8	M10	M12	M14	M16
Smm	6,5	8	10	11	13
Ch. mm	13	17	19	22	24
Codici zincato	7634	7269	7270	7271	7275
Codici inox	7635	7272	7273	7274	7277

A richiesta
- **Basi:** In polipropilene rinforzato (il carico statico massimo si riduce a 1/3 di quello con base in poliammide) • in varie colorazioni.
- **Steli con:** Esagono incassato in testa • seconda sede chiave in testa • sede chiave esagonale • filetti con passi e lunghezze diverse.
- **Assemblaggio di:** Antivibranti • dadi • rosette.
- **Confezioni:** Fuori standard.

Le dimensioni dei filetti in pollici sono espresse come numero di filetti (UNC passo grosso) per pollice Imperial

Piedi snodati

(base in poliammide rinforzata)

Part. **18** **ø 60**

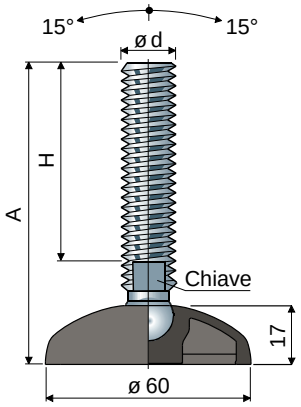

Misure stelo in mm				Materiale stelo			
ød	A	H	Chiave	Acciaio zincato Codice	Acciaio inox AISI 304 Codice	Acciaio inox AISI 316 Codice	Carico statico max (N)
M8x1,25	72	45	6	**18 / 7402**	**18 / 7403**	-	12000
	92	65	6	**18 / 7404**	**18 / 7405**	-	
	134	107	6	**18 / 7898**	**18 / 7899**	-	
M10x1,5	64	35	8	**18 / 7036**	**18 / 7037**	-	13000
	99	70	8	**18 / 7038**	**18 / 7039**	-	
	144	115	8	**18 / 7040**	**18 / 7041**	-	
M12x1,75	74	43	10	**18 / 7042**	**18 / 7043**	-	14000
	94	63	10	**18 / 7044**	**18 / 7045**	-	
	109	77	10	**18 / 7406**	**18 / 7407**	-	
	124	93	10	**18 / 7046**	**18 / 7047**	**18 / 85119**	
	154	123	10	**18 / 7048**	**18 / 7049**	-	
M14x2	94	61	12	**18 / 7050**	**18 / 7051**	-	15000
	124	91	12	**18 / 7052**	**18 / 7053**	-	
	149	116	12	**18 / 7888**	**18 / 7889**	-	
	198	165	12	**18 / 86794**	**18 / 86795**	-	
M16x2	95	60	13	**18 / 7054**	**18 / 7055**	**18 / 85120**	17000
	125	90	13	**18 / 7408**	**18 / 7409**	-	
	140	105	13	**18 / 7056**	**18 / 7057**	-	
	160	125	13	**18 / 7058**	**18 / 7059**	**18 / 85121**	
	190	155	13	**18 / 7410**	**18 / 7411**	-	
	200	165	13	**18 / 7060**	**18 / 7061**	-	
	240	205	13	**18 / 83156**	**18 / 83157**	-	
M20x2,5	125	86	17	**18 / 7062**	**18 / 7063**	-	19000
	155	116	17	**18 / 7064**	**18 / 7065**	-	
	180	141	17	**18 / 7066**	**18 / 7067**	**18 / 85122**	
	200	161	17	**18 / 88840**	**18 / 88841**	-	
	237	198	17	**18 / 7068**	**18 / 7069**	-	

Misure stelo in pollici				Materiale stelo		
ød	A	H	Chiave	Acciaio zincato Codice	Acciaio inox AISI 304 Codice	Carico statico max (N)
1/2"-13 UNC	5,24"	4"	7/16"	**18 / 83270**	**18 / 83271**	14000
5/8"-11 UNC	8,36"	7"	1/2"	**18 / 83272**	**18 / 83273**	17000
3/4"-10 UNC	8,43"	7"	5/8"	**18 / 83274**	**18 / 83275**	19000

Materiale base: Poliammide rinforzata colore nero.
Confezione: 24 pezzi.

Accessori
Antivibranti:
- **codice:** 7265;
- **materiale:** Gomma termoplastica 68 shore colore nero;
- **confezione:** 24 pezzi.

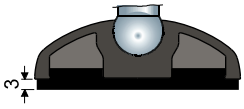

Rosette UNI 6592-69 - **Confezione:** 24 pezzi.

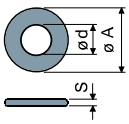

ø M	M8	M10	M12	M14	M16	M20
S mm	1,6	2	2,5	2,5	3	3
ø A mm	17	21	24	28	30	37
Codici zincato	7636	7283	7284	7285	7289	7290
Codici inox	7637	7286	7287	7288	7291	7292

Dadi UNI 5588-65 - **Confezione:** 24 pezzi.

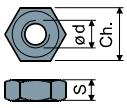

ø d	M8	M10	M12	M14	M16	M20
S mm	6,5	8	10	11	13	16
Ch. mm	13	17	19	22	24	30
Codici zincato	7634	7269	7270	7271	7275	7276
Codici inox	7635	7272	7273	7274	7277	7278

A richiesta
- **Basi:** In polipropilene rinforzato (il carico statico massimo si riduce a 1/3 di quello con base in poliammide) • in varie colorazioni.
- **Steli con:** Esagono incassato in testa • seconda sede chiave in testa • sede chiave esagonale • filetti con passi e lunghezze diverse.
- **Assemblaggio di:** Antivibranti • dadi • rosette.
- **Confezioni:** Fuori standard.

Le dimensioni dei filetti in pollici sono espresse come numero di filetti (UNC passo grosso) per pollice Imperial

Piedi snodati

(base in poliammide rinforzata)

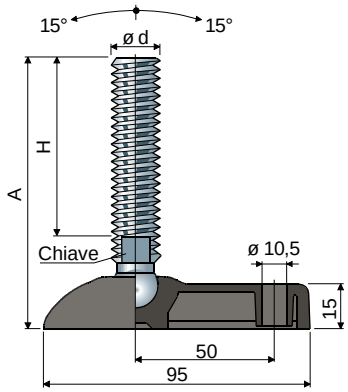

60X95 Part. 27

Misure stelo in mm				Materiale stelo			
ød	A	H	Chiave	Acciaio zincato Codice	Acciaio inox AISI 304 Codice	Acciaio inox AISI 316 Codice	Carico statico max (N)
M8x1,25	72	45	6	27 / 7412	27 / 7413	-	12000
	92	65	6	27 / 7414	27 / 7415	-	
	134	107	6	27 / 7900	27 / 7901	-	
M10x1,5	64	35	8	27 / 7416	27 / 7417	-	13000
	99	70	8	27 / 7418	27 / 7419	-	
	144	115	8	27 / 7420	27 / 7421	-	
M12x1,75	74	43	10	27 / 7422	27 / 7423	-	14000
	94	63	10	27 / 7424	27 / 7425	-	
	109	77	10	27 / 7426	27 / 7427	-	
	124	93	10	27 / 7428	27 / 7429	27 / 85171	
	154	123	10	27 / 7430	27 / 7431	-	
M14x2	94	61	12	27 / 7432	27 / 7433	-	15000
	124	91	12	27 / 7434	27 / 7435	-	
	149	116	12	27 / 7890	27 / 7891	-	
	198	165	12	27 / 86788	27 / 86791	-	
M16x2	95	60	13	27 / 7436	27 / 7437	27 / 85172	17000
	125	90	13	27 / 7438	27 / 7439	-	
	140	105	13	27 / 7440	27 / 7441	-	
	160	125	13	27 / 7442	27 / 7443	27 / 85173	
	190	155	13	27 / 7444	27 / 7445	-	
	200	165	13	27 / 7446	27 / 7447	-	
	240	205	13	27 / 83158	27 / 83159	-	
M20x2,5	125	86	17	27 / 7448	27 / 7449	-	19000
	155	116	17	27 / 7450	27 / 7451	-	
	180	141	17	27 / 7452	27 / 7453	27 / 85174	
	200	161	17	27 / 88842	27 / 88843	-	
	237	198	17	27 / 7454	27 / 7455	-	

Misure stelo in pollici				Materiale stelo		
ød	A	H	Chiave	Acciaio zincato Codice	Acciaio inox AISI 304 Codice	Carico statico max (N)
1/2"-13 UNC	5,24"	4"	7/16"	27 / 83276	27 / 83277	14000
5/8"-11 UNC	8,38"	7"	1/2"	27 / 83278	27 / 83279	17000
3/4"-10 UNC	8,47"	7"	5/8"	27 / 83280	27 / 83281	19000

Materiale base: Poliammide rinforzata colore nero.
Confezione: 24 pezzi.

Accessori
Antivibranti:
- **codice:** 7632;
- **materiale:** Gomma termoplastica 68 shore colore nero;
- **confezione:** 24 pezzi.

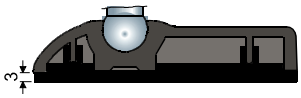

Rosette UNI 6592-69 - **Confezione:** 24 pezzi.

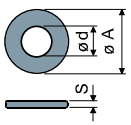

øM	M8	M10	M12	M14	M16	M20
Smm	1,6	2	2,5	2,5	3	3
øAmm	17	21	24	28	30	37
Codici zincato	7636	7283	7284	7285	7289	7290
Codici inox	7637	7286	7287	7288	7291	7292

Dadi UNI 5588-65 - **Confezione:** 24 pezzi.

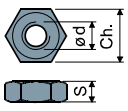

ø d	M8	M10	M12	M14	M16	M20
Smm	6,5	8	10	11	13	16
Ch. mm	13	17	19	22	24	30
Codici zincato	7634	7269	7270	7271	7275	7276
Codici inox	7635	7272	7273	7274	7277	7278

A richiesta
- **Basi:** In polipropilene rinforzato (il carico statico massimo si riduce a 1/3 di quello con base in poliammide) • in varie colorazioni.
- **Steli con:** Esagono incassato in testa • seconda sede chiave in testa • sede chiave esagonale • filetti con passi e lunghezze diverse.
- **Assemblaggio di:** Antivibranti • dadi • rosette.
- **Confezioni:** Fuori standard.

Le dimensioni dei filetti in pollici sono espresse come numero di filetti (UNC passo grosso) per pollice Imperial

Piedi snodati (base in poliammide rinforzata)

Part. **25** ø **80**

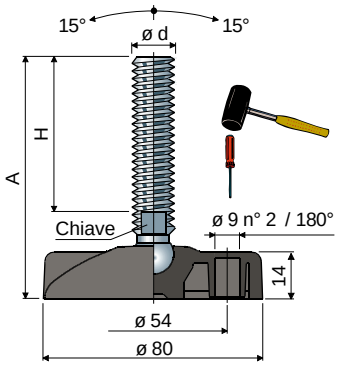

Misure stelo in mm				Colore base						Carico statico max (N)
				NERO			BLU RAL 5005			
				Materiale stelo			Materiale stelo			
ød	A	H	Chiave	Acciaio zincato Codice	Acciaio inox AISI 304 Codice	Acciaio inox AISI 316 Codice	Acciaio zincato Codice	Acciaio inox AISI 304 Codice	Acciaio inox AISI 316 Codice	
M8x1,25	71	45	6	25 / 7456	25 / 7457	-	25 / 87782	25 / 87781	-	12000
	91	65	6	25 / 7458	25 / 7459	-	25 / 87784	25 / 87783	-	
	133	107	6	25 / 7902	25 / 7903	-	25 / 87786	25 / 87785	-	
M10x1,5	63	35	8	25 / 7070	25 / 7071	-	25 / 87788	25 / 87787	-	14000
	98	70	8	25 / 7072	25 / 7073	-	25 / 87790	25 / 87789	-	
	143	115	8	25 / 7074	25 / 7075	-	25 / 87792	25 / 87791	-	
M12x1,75	73	43	10	25 / 7076	25 / 7077	-	25 / 87794	25 / 87793	-	15000
	93	63	10	25 / 7078	25 / 7079	-	25 / 87796	25 / 87795	-	
	108	77	10	25 / 7460	25 / 7461	-	25 / 87798	25 / 87797	-	
	123	93	10	25 / 7080	25 / 7081	25 / 85123	25 / 87800	25 / 87799	25 / 87863	
	153	123	10	25 / 7082	25 / 7083	-	25 / 87802	25 / 87801	-	
M14x2	93	61	12	25 / 7084	25 / 7085	-	25 / 87804	25 / 87803	-	16000
	123	91	12	25 / 7086	25 / 7087	-	25 / 87806	25 / 87805	-	
	148	116	12	25 / 7892	25 / 7893	-	25 / 87808	25 / 87807	-	
	197	165	12	25 / 7950	25 / 86789	-	25 / 87810	25 / 87809	-	
M16x2	94	60	13	25 / 7088	25 / 7089	25 / 85124	25 / 87832	25 / 87831	25 / 87865	19000
	124	90	13	25 / 7462	25 / 7463	-	25 / 87834	25 / 87833	-	
	139	105	13	25 / 7090	25 / 7091	-	25 / 87836	25 / 87835	-	
	159	125	13	25 / 7092	25 / 7093	25 / 85125	25 / 87838	25 / 87837	25 / 87867	
	189	155	13	25 / 7464	25 / 7465	-	25 / 87840	25 / 87839	-	
	199	165	13	25 / 7094	25 / 7095	-	25 / 87842	25 / 87841	-	
	239	205	13	25 / 83160	25 / 83161	-	25 / 87844	25 / 87843	-	
M20x2,5	124	86	17	25 / 7096	25 / 7097	-	25 / 87846	25 / 87845	-	21000
	154	116	17	25 / 7098	25 / 7099	-	25 / 87848	25 / 87847	-	
	179	141	17	25 / 7100	25 / 7101	25 / 85126	25 / 87850	25 / 87849	25 / 87869	
	199	161	17	25 / 88844	25 / 88845	-	25 / 88846	25 / 88847	-	
	236	198	17	25 / 7102	25 / 7103	-	25 / 87852	25 / 87851	-	
M24x3	134	96	19	25 / 7466	25 / 7467	-	25 / 87854	25 / 87853	-	23000
	160	122	19	25 / 7104	25 / 7105	-	25 / 87856	25 / 87855	-	
	190	152	19	25 / 7106	25 / 7107	-	25 / 87858	25 / 87857	-	
	220	182	19	25 / 7108	25 / 7109	-	25 / 87860	25 / 87859	-	
	338	300	19	25 / 7472	25 / 7473	-	25 / 87862	25 / 87861	-	

Misure stelo in pollici				Colore base				Carico statico max (N)
				NERO		BLU RAL 5005		
				Materiale stelo		Materiale stelo		
ød	A	H	Chiave	Acciaio zincato Codice	Acciaio inox AISI 304 Codice	Acciaio zincato Codice	Acciaio inox AISI 304 Codice	
1/2"-13 UNC	4,83"	4"	7/16"	25 / 83282	25 / 83283	25 / 88066	25 / 88067	15000
5/8"-11 UNC	8,33"	7"	1/2"	25 / 83284	25 / 83285	25 / 88068	25 / 88069	19000
3/4"-10 UNC	8,41"	7"	5/8"	25 / 83286	25 / 83287	25 / 88070	25 / 88071	21000

Materiale base: Poliammide rinforzata colore nero o blu Ral 5005.
Confezione: 24 pezzi.

Accessori
Antivibranti:
- **codice:** 7266;
- **materiale:** Gomma termoplastica 68 shore colore nero;
- **confezione:** 24 pezzi.

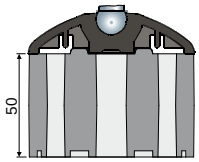

Distanziali:
- **codice:** 86797 (maggiori dettagli a pag. 300);
- **materiale:** Poliammide rinforzata colore nero;
- **confezione:** 8 pezzi.

Rosette UNI 6592-69 - **Confezione:** 24 pezzi.

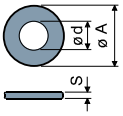

ø M	M8	M10	M12	M14	M16	M20	M24
Smm	1,6	2	2,5	2,5	3	3	4
ø A mm	17	21	24	28	30	37	44
Codici zincato	7636	7283	7284	7285	7289	7290	7293
Codici inox	7637	7286	7287	7288	7291	7292	7294

Dadi UNI 5588-65 - **Confezione:** 24 pezzi.

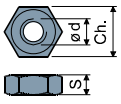

ø d	M8	M10	M12	M14	M16	M20	M24
Smm	6,5	8	10	11	13	16	19
Ch. mm	13	17	19	22	24	30	36
Codici zincato	7634	7269	7270	7271	7275	7276	7279
Codici inox	7635	7272	7273	7274	7277	7278	7280

A richiesta
- **Basi:** In poliammide rinforzata blu RAL 5005 FDA APPROVED • in polipropilene rinforzato (il carico statico massimo si riduce a 1/3 di quello con base in poliammide) • in varie colorazioni • con fori di fissaggio preforati.
- **Steli con:** Esagono incassato in testa • seconda sede chiave in testa • sede chiave esagonale • filetti con passi e lunghezze diverse.
- **Assemblaggio di:** Antivibranti • dadi • rosette.
- **Confezioni:** Fuori standard.

Le dimensioni dei filetti in pollici sono espresse come numero di filetti (UNC passo grosso) per pollice Imperial

Piedi snodati (base in poliammide rinforzata)

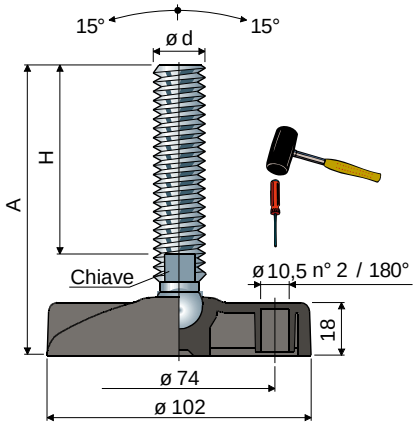

ø 102 Part. **38**

Misure stelo in mm				Materiale stelo			
ød	A	H	Chiave	Acciaio zincato Codice	Acciaio inox AISI 304 Codice	Acciaio inox AISI 316 Codice	Carico statico max (N)
M12x1,75	79	43	10	**38 / 83166**	**38 / 83167**	-	15000
	99	63	10	**38 / 83168**	**38 / 83169**	-	
	114	78	10	**38 / 83170**	**38 / 83171**	-	
	129	93	10	**38 / 83172**	**38 / 83173**	**38 / 85127**	
	159	123	10	**38 / 83174**	**38 / 83175**	-	
M14x2	99	61	12	**38 / 83176**	**38 / 83177**	-	18000
	129	91	12	**38 / 83178**	**38 / 83179**	-	
	154	116	12	**38 / 83180**	**38 / 83181**	-	
	203	165	12	**38 / 86790**	**38 / 86093**	-	
M16x2	100	60	13	**38 / 7110**	**38 / 7111**	**38 / 85128**	22000
	130	90	13	**38 / 7474**	**38 / 7475**	-	
	145	105	13	**38 / 7112**	**38 / 7113**	-	
	165	125	13	**38 / 7114**	**38 / 7115**	**38 / 85129**	
	195	155	13	**38 / 7476**	**38 / 7477**	-	
	205	165	13	**38 / 7116**	**38 / 7117**	-	
	245	205	13	**38 / 83182**	**38 / 83183**	-	
M20x2,5	130	86	17	**38 / 7118**	**38 / 7119**	-	24000
	160	116	17	**38 / 7120**	**38 / 7121**	-	
	185	141	17	**38 / 7122**	**38 / 7123**	**38 / 85130**	
	205	161	17	**38 / 88848**	**38 / 88849**	-	
	242	198	17	**38 / 7124**	**38 / 7125**	-	
M24x3	140	96	19	**38 / 7478**	**38 / 7479**	-	26000
	166	122	19	**38 / 7126**	**38 / 7127**	-	
	196	152	19	**38 / 7128**	**38 / 7129**	-	
	226	182	19	**38 / 7130**	**38 / 7131**	-	
	344	300	19	**38 / 7484**	**38 / 7485**	-	

Misure stelo in pollici				Materiale stelo		
ød	A	H	Chiave	Acciaio zincato Codice	Acciaio inox AISI 304 Codice	Carico statico max (N)
1/2"-13 UNC	5,44"	4"	7/16"	**38 / 83288**	**38 / 83289**	15000
5/8"-11 UNC	8,57"	7"	1/2"	**38 / 83290**	**38 / 83291**	22000
3/4"-10 UNC	8,65"	7"	5/8"	**38 / 83292**	**38 / 83293**	24000

Materiale base: Poliammide rinforzata colore nero.
Confezione: 24 pezzi.

Accessori
Antivibranti:
- **codice:** 7267;
- **materiale:** Gomma termoplastica 68 shore colore nero;
- **confezione:** 24 pezzi.

Rosette UNI 6592-69 - **Confezione:** 24 pezzi.

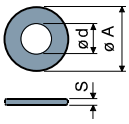

ø M	M12	M14	M16	M20	M24
Smm	2,5	2,5	3	3	4
ø A mm	24	28	30	37	44
Codici zincato	7284	7285	7289	7290	7293
Codici inox	7287	7288	7291	7292	7294

Dadi UNI 5588-65 - **Confezione:** 24 pezzi.

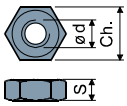

ø d	M12	M14	M16	M20	M24
Smm	10	11	13	16	19
Ch. mm	19	22	24	30	36
Codici zincato	7270	7271	7275	7276	7279
Codici inox	7273	7274	7277	7278	7280

A richiesta
- **Basi:** In polipropilene rinforzato (il carico statico massimo si riduce a 1/3 di quello con base in poliammide) • in varie colorazioni • con fori di fissaggio preforati.
- **Steli con:** Esagono incassato in testa • seconda sede chiave in testa • sede chiave esagonale • filetti con passi e lunghezze diverse.
- **Assemblaggio di:** Antivibranti • dadi • rosette.
- **Confezioni:** Fuori standard.

Le dimensioni dei filetti in pollici sono espresse come numero di filetti (UNC passo grosso) per pollice Imperial

Piedi snodati

(base in poliammide rinforzata)

Part. **45 ø 124**

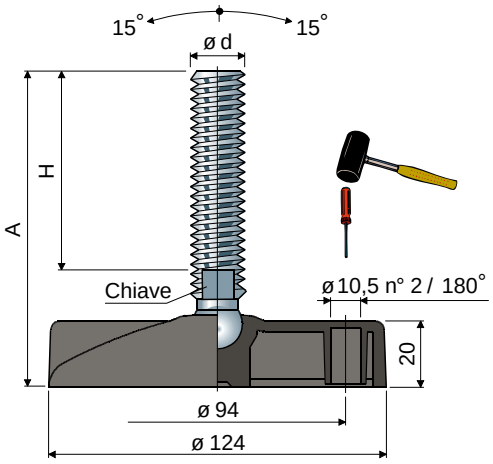

Misure stelo in mm				Materiale stelo			
ød	A	H	Chiave	Acciaio zincato Codice	Acciaio inox AISI 304 Codice	Acciaio inox AISI 316 Codice	Carico statico max (N)
M14x2	99	61	12	45 / 83184	45 / 83185	-	18000
	129	91	12	45 / 83186	45 / 83187	-	
	154	116	12	45 / 83188	45 / 83189	-	
	203	165	12	45 / 86792	45 / 86793	-	
M16x2	100	60	13	45 / 7132	45 / 7133	45 / 85131	25000
	130	90	13	45 / 7486	45 / 7487	-	
	145	105	13	45 / 7134	45 / 7135	-	
	165	125	13	45 / 7136	45 / 7137	45 / 85132	
	195	155	13	45 / 7488	45 / 7489	-	
	205	165	13	45 / 7138	45 / 7139	-	
	245	205	13	45 / 83162	45 / 83163	-	
M20x2,5	130	86	17	45 / 7140	45 / 7141	-	27000
	160	116	17	45 / 7142	45 / 7143	-	
	185	141	17	45 / 7144	45 / 7145	45 / 85133	
	205	161	17	45 / 88850	45 / 88851	-	
	242	198	17	45 / 7146	45 / 7147	-	
M24x3	140	96	19	45 / 7490	45 / 7491	-	29000
	166	122	19	45 / 7148	45 / 7149	-	
	196	152	19	45 / 7150	45 / 7151	-	
	226	182	19	45 / 7152	45 / 7153	-	
	344	300	19	45 / 7496	45 / 7497	-	

Misure stelo in pollici				Materiale stelo		
ød	A	H	Chiave	Acciaio zincato Codice	Acciaio inox AISI 304 Codice	Carico statico max (N)
5/8"-11 UNC	8,57"	7"	1/2"	45 / 83294	45 / 83295	25000
3/4"-10 UNC	8,67"	7"	5/8"	45 / 83296	45 / 83297	27000

Materiale base: Poliammide rinforzata colore nero.
Confezione: 8 pezzi.

Accessori
Antivibranti:
- **codice:** 7268;
- **materiale:** Gomma termoplastica 68 shore colore nero;
- **confezione:** 8 pezzi.

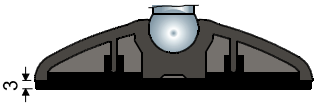

Rosette UNI 6592-69 - **Confezione:** 24 pezzi.

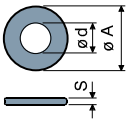

ø M	M14	M16	M20	M24
Smm	2,5	3	3	4
ø A mm	28	30	37	44
Codici zincato	7285	7289	7290	7293
Codici inox	7288	7291	7292	7294

Dadi UNI 5588-65 - **Confezione:** 24 pezzi.

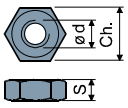

ø d	M14	M16	M20	M24
Smm	11	13	16	19
Ch. mm	22	24	30	36
Codici zincato	7271	7275	7276	7279
Codici inox	7274	7277	7278	7280

A richiesta
- **Basi:** In polipropilene rinforzato (il carico statico massimo si riduce a 1/3 di quello con base in poliammide) • in varie colorazioni • con fori di fissaggio preforati.
- **Steli con:** Esagono incassato in testa • seconda sede chiave in testa • sede chiave esagonale • filetti con passi e lunghezze diverse.
- **Assemblaggio di:** Antivibranti • dadi • rosette.
- **Confezioni:** Fuori standard.

Le dimensioni dei filetti in pollici sono espresse come numero di filetti (UNC passo grosso) per pollice Imperial

Piedi snodati

(base in poliammide rinforzata)

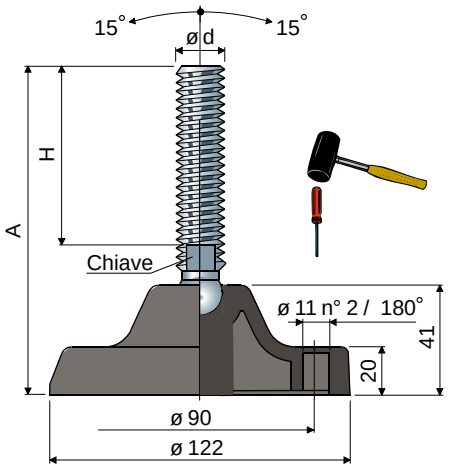

ø 122 Part. **92**

Misure stelo in mm				Materiale stelo			
ød	A	H	Chiave	Acciaio zincato Codice	Acciaio inox AISI 304 Codice	Acciaio inox AISI 316 Codice	Carico statico max (N)
M16x2	118	60	13	**92 / 7782**	**92 / 7783**	**92 / 85134**	25000
	148	90	13	**92 / 7784**	**92 / 7785**	-	
	163	105	13	**92 / 7786**	**92 / 7787**	-	
	183	125	13	**92 / 7788**	**92 / 7789**	**92 / 85135**	
	213	155	13	**92 / 7790**	**92 / 7791**	-	
	223	165	13	**92 / 7792**	**92 / 7793**	-	
	263	205	13	**92 / 83164**	**92 / 83165**	-	
M20x2,5	147	86	17	**92 / 7794**	**92 / 7795**	-	27000
	177	116	17	**92 / 7796**	**92 / 7797**	-	
	202	141	17	**92 / 7798**	**92 / 7799**	**92 / 85136**	
	222	161	17	**92 / 88852**	**92 / 88853**	-	
	259	198	17	**92 / 7800**	**92 / 7801**	-	
M24x3	157	96	19	**92 / 80702**	**92 / 80703**	-	29000
	183	122	19	**92 / 80704**	**92 / 80705**	-	
	213	152	19	**92 / 80706**	**92 / 80707**	-	
	243	182	19	**92 / 80708**	**92 / 80709**	-	
	361	300	19	**92 / 80710**	**92 / 80711**	-	

Misure stelo in pollici				Materiale stelo		
ød	A	H	Chiave	Acciaio zincato Codice	Acciaio inox AISI 304 Codice	Carico statico max (N)
5/8"-11 UNC	9,29"	7"	1/2"	**92 / 83298**	**92 / 83299**	25000
3/4"-10 UNC	9,37"	7"	5/8"	**92 / 83300**	**92 / 83301**	27000

Materiale base: Poliammide rinforzata colore nero.
Confezione: 8 pezzi.

Accessori Antivibranti:
- **codice:** 7633;
- **materiale:** Gomma termoplastica 68 shore colore nero;
- **confezione:** 8 pezzi.

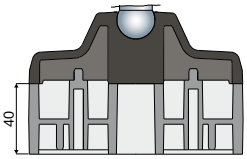

Distanziali:
- **codice:** 83410 (maggiori dettagli a pag. 300);
- **materiale:** Poliammide rinforzata colore nero;
- **confezione:** 8 pezzi.

Rosette UNI 6592-69 - **Confezione:** 24 pezzi.

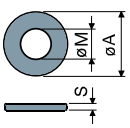

øM	M16	M20	M24
Smm	3	3	4
øAmm	30	37	44
Codici zincato	7289	7290	7293
Codici inox	7291	7292	7294

Dadi UNI 5588-65 - **Confezione:** 24 pezzi.

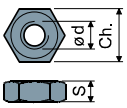

ød	M16	M20	M24
Smm	13	16	19
Ch. mm	24	30	36
Codici zincato	7275	7276	7279
Codici inox	7277	7278	7280

A richiesta
- **Basi:** In polipropilene rinforzato (il carico statico massimo si riduce a 1/3 di quello con base in poliammide) • in varie colorazioni • con fori di fissaggio preforati.
- **Steli con:** Esagono incassato in testa • seconda sede chiave in testa • sede chiave esagonale • filetti con passi e lunghezze diverse.
- **Assemblaggio di:** Antivibranti • dadi • rosette.
- **Confezioni:** Fuori standard.

Le dimensioni dei filetti in pollici sono espresse come numero di filetti (UNC passo grosso) per pollice Imperial

Piedi snodati

(base in poliammide rinforzata)

Part. **122 ø 150**

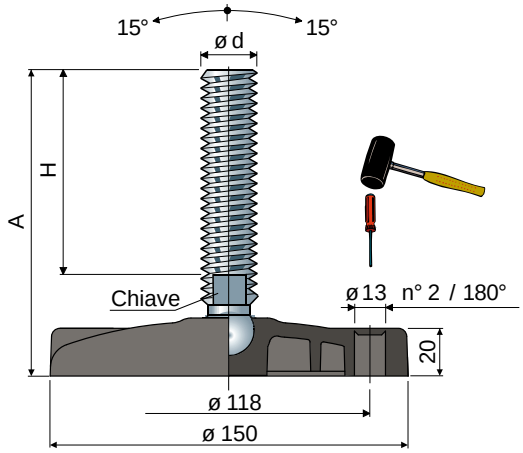

Misure stelo in mm				Materiale stelo			
ød	A	H	Chiave	Acciaio zincato Codice	Acciaio inox AISI 304 Codice	Acciaio inox AISI 316 Codice	Carico statico max (N)
M20x2,5	131	86	17	122 / 85736	122 / 85737	-	30000
	161	116	17	122 / 85738	122 / 85739	-	
	186	141	17	122 / 85740	122 / 85741	122 / 85765	
	206	161	17	122 / 88854	122 / 88855	-	
	243	198	17	122 / 85742	122 / 85743	-	
M24x3	141	96	19	122 / 85744	122 / 85745	-	32000
	167	122	19	122 / 85746	122 / 85747	-	
	197	152	19	122 / 85748	122 / 85749	-	
	227	182	19	122 / 85750	122 / 85751	-	
	345	300	19	122 / 85752	122 / 85753	-	
M30x3,5	189	144	24	122 / 85754	122 / 85755	-	33000

Materiale base: Poliammide rinforzata colore nero.
Confezione: 8 pezzi.

Accessori
Antivibranti:
- **codice:** 85780;
- **materiale:** Gomma termoplastica 68 shore colore nero;
- **confezione:** 8 pezzi.

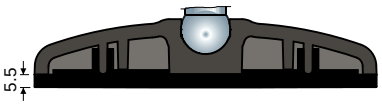

Rosette UNI 6592-69 - **Confezione:** 24 pezzi.

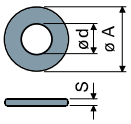

ø M	M20	M24	M30
Smm	3	4	4
ø A mm	37	44	56
Codici zincato	7290	7293	7295
Codici inox	7292	7294	7296

Dadi UNI 5588-65 - **Confezione:** 24 pezzi.

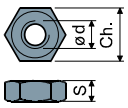

ø d	M20	M24	M30
Smm	16	19	24
Ch. mm	30	36	46
Codici zincato	7276	7279	7281
Codici inox	7278	7280	7282

A richiesta
- **Basi:** In polipropilene rinforzato (il carico statico massimo si riduce a 1/3 di quello con base in poliammide) • in varie colorazioni • con fori di fissaggio preforati.
- **Steli con:** Esagono incassato in testa • seconda sede chiave in testa • sede chiave esagonale • filetti con passi e lunghezze diverse.
- **Assemblaggio di:** Antivibranti • dadi • rosette.
- **Confezioni:** Fuori standard.

Piedi orientabili

(base in poliammide rinforzata)

ø 50 Part. **79**

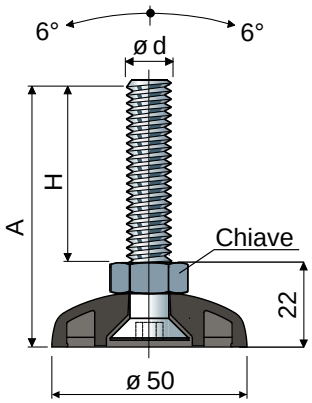

Misure stelo in mm				Materiale stelo		
ød	A	H	Chiave	Acciaio zincato Codice	Acciaio inox AISI 304 Codice	Carico statico max (N)
M10x1,5	67	45	17	**79 / 82074**	**79 / 82075**	12000
	92	70	17	**79 / 82076**	**79 / 82077**	
	122	100	17	**79 / 82078**	**79 / 82079**	

Materiale base: Poliammide rinforzata colore nero.
Confezione: 24 pezzi.

Accessori
Antivibranti:
- **codice:** 7264;
- **materiale:** Gomma termoplastica 68 shore colore nero;
- **confezione:** 24 pezzi.

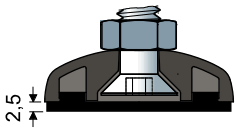

Rosette UNI 6592-69 - **Confezione:** 24 pezzi.

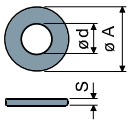

ø M	M10
S mm	2
ø A mm	21
Codici zincato	7283
Codici inox	7286

Dadi UNI 5588-65 - **Confezione:** 24 pezzi.

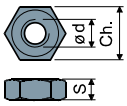

ø d	M10
S mm	8
Ch. mm	17
Codici zincato	7269
Codici inox	7272

A richiesta
- **Basi:** In polipropilene rinforzato (il carico statico massimo si riduce a 1/3 di quello con base in poliammide) • in varie colorazioni.
- **Steli con:** filetti con passi e lunghezze diverse.
- **Assemblaggio di:** Antivibranti • dadi • rosette.
- **Confezioni:** Fuori standard.

Piedi orientabili

(base in poliammide rinforzata)

Part. 87 ø 102

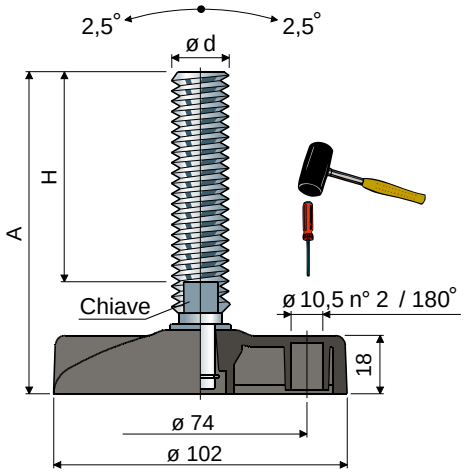

Misure stelo in mm				Colore base						Carico statico max (N)
				NERO			BLU RAL 5005			
				Materiale stelo			Materiale stelo			
ød	A	H	Chiave	Acciaio zincato Codice	Acciaio inox AISI 304 Codice	Acciaio inox AISI 316 Codice	Acciaio zincato Codice	Acciaio inox AISI 304 Codice	Acciaio inox AISI 316 Codice	
M16x2	98	58	13	87 / 7498	87 / 7499	-	87 / 87870	87 / 87871	-	33000
	129	89	13	87 / 89288	87 / 89295	-	87 / 89290	87 / 89297	-	
	159	119	13	87 / 7904	87 / 7905	-	87 / 87872	87 / 87873	-	
	185	145	13	87 / 7154	87 / 7155	-	87 / 87874	87 / 87875	-	
	241	201	13	87 / 7156	87 / 7157	-	87 / 87876	87 / 87877	-	
M18x2,5	197	157	15	87 / 82134	87 / 82135	-	87 / 87878	87 / 87879	-	
M20x2,5	132	89	17	87 / 87316	87 / 87317	-	87 / 87880	87 / 87881	-	35000
	150	107	17	87 / 7158	87 / 7159	-	87 / 87882	87 / 87883	-	
	179	136	17	87 / 7500	87 / 7501	-	87 / 87884	87 / 87885	-	
	200	157	17	87 / 7160	87 / 7161	87 / 85137	87 / 87886	87 / 87887	87 / 87900	
	233	190	17	87 / 83214	87 / 83215	-	87 / 87888	87 / 87889	-	
	281	238	17	87 / 83216	87 / 83217	-	87 / 87890	87 / 87891	-	
M24x3	136	90	19	87 / 7162	87 / 7163	-	87 / 87892	87 / 87893	-	37000
	173	127	19	87 / 7502	87 / 7503	-	87 / 87894	87 / 87895	-	
	208	162	19	87 / 7164	87 / 7165	-	87 / 87896	87 / 87897	-	
	248	202	19	87 / 83218	87 / 83219	-	87 / 87898	87 / 87899	-	

Materiale base: Poliammide rinforzata colore nero o blu Ral 5005.
Confezione: 24 pezzi.

Accessori
Antivibranti:
- **codice:** 7267;
- **materiale:** Gomma termoplastica 68 shore colore nero;
- **confezione:** 24 pezzi.

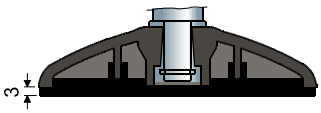

Rosette UNI 6592-69 - **Confezione:** 24 pezzi.

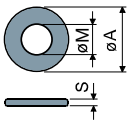

ø M	M16	M20	M24
Smm	3	3	4
ø A mm	30	37	44
Codici zincato	7289	7290	7293
Codici inox	7291	7292	7294

Dadi UNI 5588-65 - **Confezione:** 24 pezzi.

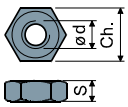

ø d	M16	M20	M24
Smm	13	16	19
Ch. mm	24	30	36
Codici zincato	7275	7276	7279
Codici inox	7277	7278	7280

A richiesta
- **Basi:** In poliammide rinforzata blu RAL 5005 FDA APPROVED • in polipropilene rinforzato (il carico statico massimo si riduce a 1/3 di quello con base in poliammide) • in varie colorazioni • con fori di fissaggio preforati.
- **Steli con:** Esagono incassato in testa • seconda sede chiave in testa • sede chiave esagonale • filetti con passi e lunghezze diverse.
- **Assemblaggio di:** Antivibranti • dadi • rosette.
- **Confezioni:** Fuori standard.

Piedi orientabili

(base in poliammide rinforzata)

ø 124 Part. **89**

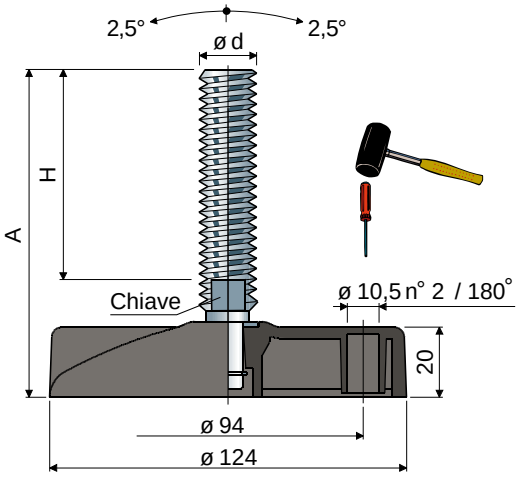

Misure stelo in mm				Colore base						Carico statico max (N)
				NERO			BLU RAL 5005			
				Materiale stelo			Materiale stelo			
ød	A	H	Chiave	Acciaio zincato Codice	Acciaio inox AISI 304 Codice	Acciaio inox AISI 316 Codice	Acciaio zincato Codice	Acciaio inox AISI 304 Codice	Acciaio inox AISI 316 Codice	
M16x2	96	58	13	89 / 7504	89 / 7505	-	89 / 87902	89 / 87903	-	43000
	127	89	13	89 / 89292	89 / 89299	-	89 / 89294	89 / 89301	-	
	157	119	13	89 / 7906	89 / 7907	-	89 / 87904	89 / 87905	-	
	183	145	13	89 / 7166	89 / 7167	-	89 / 87906	89 / 87907	-	
	239	201	13	89 / 7168	89 / 7169	-	89 / 87908	89 / 87909	-	
M18x2,5	195	157	15	89 / 7852	89 / 7851	-	89 / 87910	89 / 87911	-	
M20x2,5	130	89	17	89 / 87318	89 / 87319	-	89 / 87912	89 / 87913	-	45000
	148	107	17	89 / 7170	89 / 7171	-	89 / 87914	89 / 87915	-	
	177	136	17	89 / 7506	89 / 7507	-	89 / 87916	89 / 87917	-	
	198	157	17	89 / 7172	89 / 7173	89 / 85138	89 / 87918	89 / 87919	89 / 87901	
	231	190	17	89 / 83220	89 / 83221	-	89 / 87920	89 / 87921	-	
	279	238	17	89 / 83222	89 / 83223	-	89 / 87922	89 / 87923	-	
M24x3	134	90	19	89 / 7174	89 / 7175	-	89 / 87924	89 / 87925	-	47000
	171	127	19	89 / 7508	89 / 7509	-	89 / 87926	89 / 87927	-	
	206	162	19	89 / 7176	89 / 7177	-	89 / 87928	89 / 87929	-	
	246	202	19	89 / 83224	89 / 83225	-	89 / 87930	89 / 87931	-	
M30x3,5	169	125	24	89 / 7178	89 / 7179	-	89 / 87932	89 / 87933	-	50000
	229	185	24	89 / 7180	89 / 7181	-	89 / 87934	89 / 87935	-	

Materiale base: Poliammide rinforzata colore nero o blu Ral 5005.
Confezione: 8 pezzi.

Accessori
Antivibranti:
- **codice:** 7268;
- **materiale:** Gomma termoplastica 68 shore colore nero;
- **confezione:** 8 pezzi.

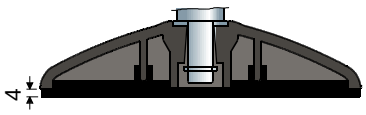

Rosette UNI 6592-69 - **Confezione:** 24 pezzi.

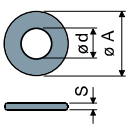

ø M	M16	M20	M24	M30
Smm	3	3	4	4
ø A mm	30	37	44	56
Codici zincato	7289	7290	7293	7295
Codici inox	7291	7292	7294	7296

Dadi UNI 5588-65 - **Confezione:** 24 pezzi.

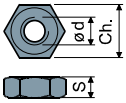

ø d	M16	M20	M24	M30
Smm	13	16	19	24
Ch. mm	24	30	36	46
Codici zincato	7275	7276	7279	7281
Codici inox	7277	7278	7280	7282

A richiesta
- **Basi:** In poliammide rinforzata blu RAL 5005 FDA APPROVED • in polipropilene rinforzato (il carico statico massimo si riduce a 1/3 di quello con base in poliammide) • in varie colorazioni • con fori di fissaggio preforati.
- **Steli con:** Esagono incassato in testa • seconda sede chiave in testa • sede chiave esagonale • filetti con passi e lunghezze diverse.
- **Assemblaggio di:** Antivibranti • dadi • rosette.
- **Confezioni:** Fuori standard.

Piedi orientabili

(base in poliammide rinforzata)

Part. **93** ø **122**

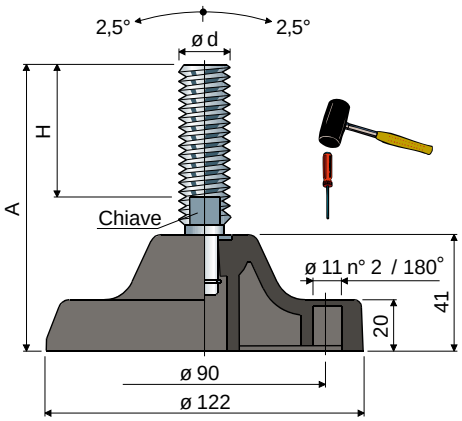

Misure stelo in mm				Colore base						Carico statico max (N)
				NERO			BLU RAL 5005			
				Materiale stelo			Materiale stelo			
ød	A	H	Chiave	Acciaio zincato Codice	Acciaio inox AISI 304 Codice	Acciaio inox AISI 316 Codice	Acciaio zincato Codice	Acciaio inox AISI 304 Codice	Acciaio inox AISI 316 Codice	
M16x2	114	58	13	93 / 7510	93 / 7511	-	93 / 87936	93 / 87937	-	43000
	145	89	13	93 / 89296	93 / 89303	-	93 / 89298	93 / 89305	-	
	175	119	13	93 / 7908	93 / 7909	-	93 / 87938	93 / 87939	-	
	201	145	13	93 / 7512	93 / 7513	-	93 / 87940	93 / 87941	-	
	257	201	13	93 / 7514	93 / 7515	-	93 / 87942	93 / 87943	-	
M18x2,5	209	157	15	93 / 82136	93 / 82137	-	93 / 87944	93 / 87945	-	
M20x2,5	145	89	17	93 / 80548	93 / 87315	-	93 / 87946	93 / 87947	-	45000
	166	107	17	93 / 7516	93 / 7517	-	93 / 87948	93 / 87949	-	
	195	136	17	93 / 7518	93 / 7519	-	93 / 87950	93 / 87951	-	
	216	157	17	93 / 7520	93 / 7521	93 / 85139	93 / 87952	93 / 87953	93 / 87970	
	245	190	17	93 / 83226	93 / 83227	-	93 / 87954	93 / 87955	-	
	293	238	17	93 / 83228	93 / 83229	-	93 / 87956	93 / 87957	-	
M24x3	152	90	19	93 / 7522	93 / 7523	-	93 / 87958	93 / 87959	-	47000
	189	127	19	93 / 7524	93 / 7525	-	93 / 87960	93 / 87961	-	
	224	162	19	93 / 7526	93 / 7527	-	93 / 87962	93 / 87963	-	
	260	202	19	93 / 83230	93 / 83231	-	93 / 87964	93 / 87965	-	
M30x3,5	183	125	24	93 / 7528	93 / 7529	-	93 / 87966	93 / 87967	-	50000
	247	185	24	93 / 7530	93 / 7531	-	93 / 87968	93 / 87969	-	

Materiale base: Poliammide rinforzata colore nero o blu Ral 5005.
Confezione: 8 pezzi.

Accessori
Antivibranti:
- **codice:** 7633;
- **materiale:** Gomma termoplastica 68 shore colore nero;
- **confezione:** 8 pezzi.

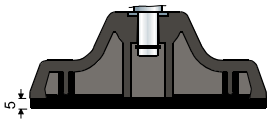

Rosette UNI 6592-69 - **Confezione:** 24 pezzi.

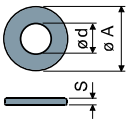

ø M	M16	M20	M24	M30
Smm	3	3	4	4
ø Amm	30	37	44	56
Codici zincato	7289	7290	7293	7295
Codici inox	7291	7292	7294	7296

Dadi UNI 5588-65 - **Confezione:** 24 pezzi.

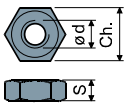

ø d	M16	M20	M24	M30
Smm	13	16	19	24
Ch. mm	24	30	36	46
Codici zincato	7275	7276	7279	7281
Codici inox	7277	7278	7280	7282

Distanziali:
- **codice:** 83410 (maggiori dettagli a pag. 300);
- **materiale:** Poliammide rinforzata colore nero;
- **confezione:** 8 pezzi.

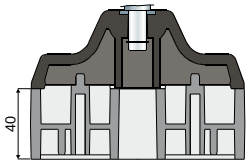

A richiesta
- **Basi:** In poliammide rinforzata blu RAL 5005 FDA APPROVED • in polipropilene rinforzato (il carico statico massimo si riduce a 1/3 di quello con base in poliammide) • in varie colorazioni • con fori di fissaggio preforati.
- **Steli con:** Esagono incassato in testa • seconda sede chiave in testa • sede chiave esagonale • filetti con passi e lunghezze diverse.
- **Assemblaggio di:** Antivibranti • dadi • rosette.
- **Confezioni:** Fuori standard.

Piedi orientabili

(base in poliammide rinforzata)

ø 150 Part. **124**

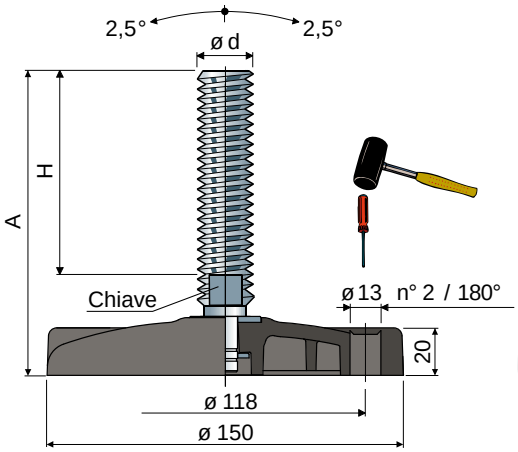

Misure stelo in mm				Colore base						Carico statico max (N)
				NERO			BLU RAL 5005			
				Materiale stelo			Materiale stelo			
ød	A	H	Chiave	Acciaio zincato	Acciaio inox AISI 304	Acciaio inox AISI 316	Acciaio zincato	Acciaio inox AISI 304	Acciaio inox AISI 316	
				Codice	Codice	Codice	Codice	Codice	Codice	
M16x2	98	58	13	124 / 85782	124 / 85791	-	124 / 87972	124 / 87973	-	45000
	129	89	13	124 / 89300	124 / 89307	-	124 / 89302	124 / 89309	-	
	159	119	13	124 / 85784	124 / 85793	-	124 / 87974	124 / 87975	-	
	185	145	13	124 / 85786	124 / 85795	-	124 / 87976	124 / 87977	-	
	241	201	13	124 / 85788	124 / 85797	-	124 / 87978	124 / 87979	-	
M18x2,5	197	157	15	124 / 85790	124 / 85799	-	124 / 87980	124 / 87981	-	
M20x2,5	132	89	17	124 / 87320	124 / 87321	-	124 / 87982	124 / 87983	-	47000
	150	107	17	124 / 85756	124 / 85767	-	124 / 87984	124 / 87985	-	
	179	136	17	124 / 85758	124 / 85769	-	124 / 87986	124 / 87987	-	
	200	157	17	124 / 85760	124 / 85771	124 / 85789	124 / 87988	124 / 87989	124 / 87971	
	233	190	17	124 / 85762	124 / 85773	-	124 / 87990	124 / 87991	-	
	281	238	17	124 / 85766	124 / 85775	-	124 / 87992	124 / 87993	-	
M24x3	136	90	19	124 / 85768	124 / 85777	-	124 / 87994	124 / 87995	-	49000
	173	127	19	124 / 85770	124 / 85779	-	124 / 87996	124 / 87997	-	
	208	162	19	124 / 85772	124 / 85781	-	124 / 87998	124 / 87999	-	
	248	202	19	124 / 85774	124 / 85783	-	124 / 88000	124 / 88001	-	
M30x3,5	171	125	24	124 / 85776	124 / 85785	-	124 / 88002	124 / 88003	-	52000
	231	185	24	124 / 85778	124 / 85787	-	124 / 88004	124 / 88005	-	

Materiale base: Poliammide rinforzata colore nero o blu Ral 5005.
Confezione: 8 pezzi.

Accessori
Antivibranti:
- **codice:** 85780;
- **materiale:** Gomma termoplastica 68 shore colore nero;
- **confezione:** 8 pezzi.

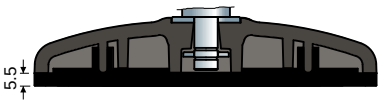

Rosette UNI 6592-69 - **Confezione:** 24 pezzi.

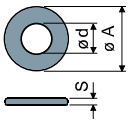

øM	M16	M20	M24	M30
Smm	3	3	4	4
øAmm	30	37	44	56
Codici zincato	7289	7290	7293	7295
Codici inox	7291	7292	7294	7296

Dadi UNI 5588-65 - **Confezione:** 24 pezzi.

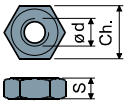

ø d	M16	M20	M24	M30
Smm	13	16	19	24
Ch. mm	24	30	36	46
Codici zincato	7275	7276	7279	7281
Codici inox	7277	7278	7280	7282

A richiesta
- **Basi:** In poliammide rinforzata blu RAL 5005 FDA APPROVED • in polipropilene rinforzato (il carico statico massimo si riduce a 1/3 di quello con base in poliammide) • in varie colorazioni • con fori di fissaggio preforati.
- **Steli con:** Esagono incassato in testa • seconda sede chiave in testa • sede chiave esagonale • filetti con passi e lunghezze diverse.
- **Assemblaggio di:** Antivibranti • dadi • rosette.
- **Confezioni:** Fuori standard.

Accessori per componenti di sostegno e livellamento

Part. 104 Distanziale
(per Part.92, 93)

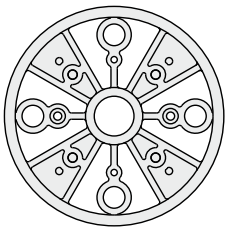

Vista da A (distanziale)

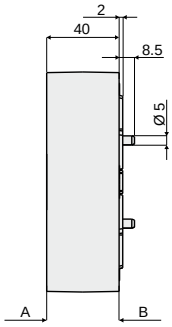

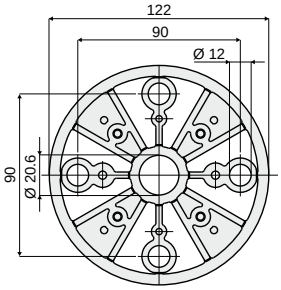

Vista da B (distanziale)

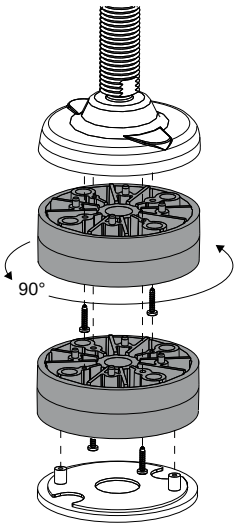

Esempio di applicazione

Codice
104 / 83410

Materiale: Distanziale in poliammide rinforzata colore nero.
Caratteristiche: Da utilizzare con i Part. 92, 93 per incrementare l'altezza dei piedi. Possibilità di montaggio antivibrante cod. 7633 (vedi pag.293, 298).
Confezione: 8 pezzi.
A richiesta:
- **Confezioni:** Fuori standard.

Part. 127 Distanziale
(per Part.25)

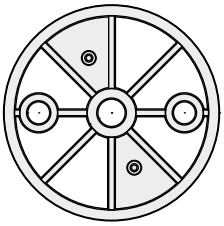

Vista da A (distanziale)

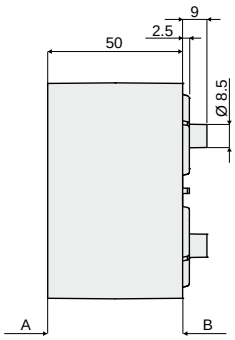

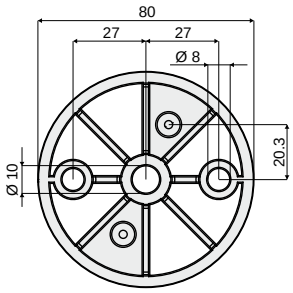

Vista da B (distanziale)

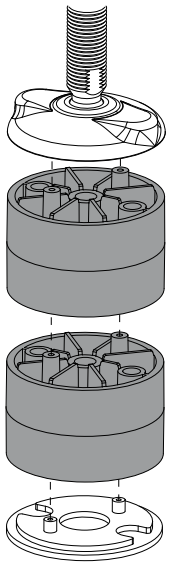

Esempio di applicazione

Codice
127 / 86797

Materiale: Distanziale in poliammide rinforzata colore nero.
Caratteristiche: Da utilizzare con il Part. 25 per incrementare l'altezza dei piedi. Possibilità di montaggio antivibrante cod. 7266 (vedi pag.284, 290).
Confezione: 8 pezzi.
A richiesta:
- **Confezioni:** Fuori standard.

Part. 128 Cuffia di protezione
(per stelo M20)

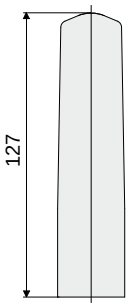

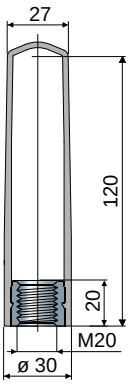

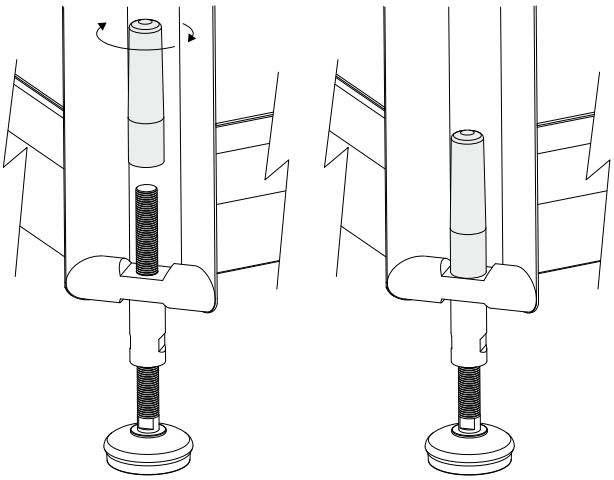

Esempio di applicazione

Codice
128 / 87128

Materiali: Cuffia in polipropilene colore grigio; boccola filettata in ottone nichelato.
Caratteristiche: Da avvitare come protezione del filetto sullo stelo M20, per la protezione totale del filetto.
Confezione: 8 pezzi.
A richiesta:
- **Confezioni:** Fuori standard.

Piedi orientabili

(base in acciaio)

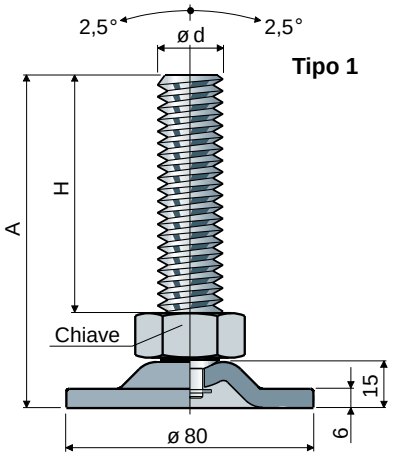

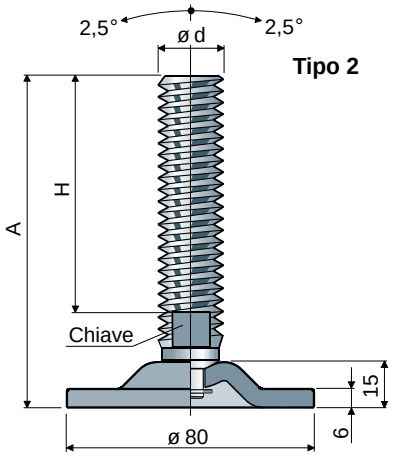

Ø 80 Part. 81

ød	Misure stelo in mm A	H	Chiave	Stelo e base in acciaio zincato Tipo 1 Codice	Tipo 2 Codice	Carico statico max (N)
M20x2,5	120	87	30	81 / 80786	-	40000
	152	117	30	81 / 84318	-	
	160	127	30	81 / 82882	-	
M24x3	120	85	19	-	81 / 80214	

Materiale: Base e stelo in acciaio zincato.
Confezione: 8 pezzi.

Rosette UNI 6592-69 - **Confezione:** 24 pezzi.

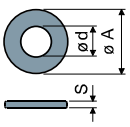

øM	M20	M24
Smm	3	4
øAmm	37	44
Codici zincato	7290	7293

Dadi UNI 5588-65 - **Confezione:** 24 pezzi.

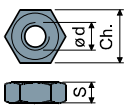

ø d	M20	M24
Smm	16	19
Ch. mm	30	36
Codici zincato	7276	7279

A richiesta
- **Steli con:** Esagono incassato in testa • seconda sede chiave in testa • sede chiave esagonale • filetti con passi e lunghezze diverse.
- **Assemblaggio di:** Dadi • rosette.
- **Confezioni:** Fuori standard.

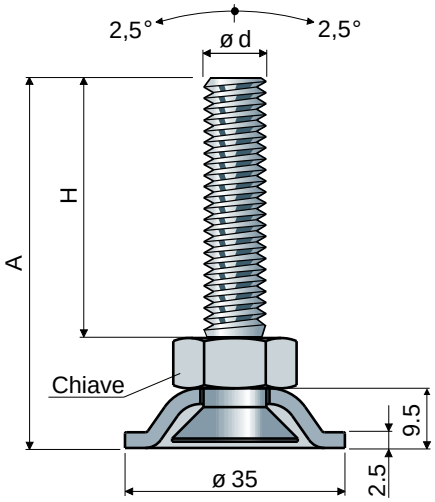

Ø 35 Part. 123

ød	Misure stelo in mm A	H	Chiave	Materiale stelo Acciaio zincato Codice	Acciaio inox AISI 304 Codice	Carico statico max (N)
M10x1,5	66	48,5	17	123 / 85712	123 / 85713	10000
	91	73,5	17	123 / 85714	123 / 85715	
	121	103,5	17	123 / 85716	123 / 85717	

Materiale base: Base in acciaio inox AISI 304.
Confezione: 24 pezzi.

A richiesta
- **Assemblaggio di:** Dadi • rosette.
- **Confezioni:** Fuori standard.

Piedi orientabili

(base in acciaio)

Part. 96 ø 113

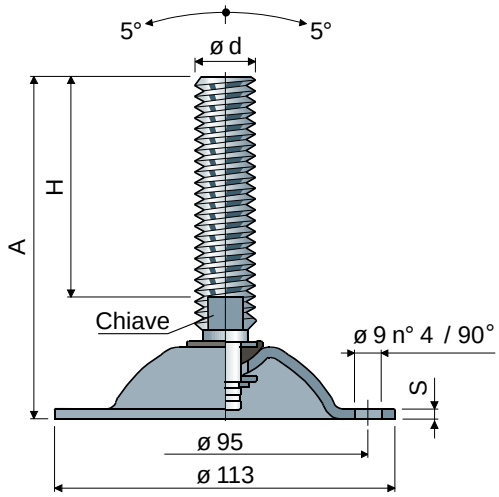

Misure stelo in mm				Materiale stelo e base		
ød	A	H	Chiave	Acciaio zincato Codice	Acciaio inox AISI 304 Codice	Carico statico max (N)
M16x2	100	58	13	96 / 7562	96 / 7563	15000 (zincato) S = 3,5
	131	89	13	96 / 89304	96 / 89311	
	161	119	13	96 / 7916	96 / 7917	
	187	145	13	96 / 7564	96 / 7565	
	243	201	13	96 / 7566	96 / 7567	
M18x2,5	199	157	15	96 / 82138	96 / 82139	
M20x2,5	134	89	17	96 / 87322	96 / 87323	
	152	107	17	96 / 7568	96 / 7569	
	181	136	17	96 / 7570	96 / 7571	
	202	157	17	96 / 7572	96 / 7573	
	235	190	17	96 / 83232	96 / 83233	10000 (AISI 304) S = 3
	283	238	17	96 / 83234	96 / 83235	
M24x3	138	90	19	96 / 7574	96 / 7575	
	175	127	19	96 / 7576	96 / 7577	
	210	162	19	96 / 7578	96 / 7579	
	250	202	19	96 / 83236	96 / 83237	
M30x3,5	173	125	24	96 / 7580	96 / 7581	
	233	185	24	96 / 7582	96 / 7583	

Materiali: Stelo e base in acciaio zincato o acciaio inox AISI 304; rosetta in poliammide rinforzata con fibra di vetro.
Confezione: 8 pezzi.

Rosette UNI 6592-69 - **Confezione:** 24 pezzi.

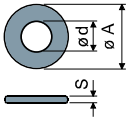

ø M	M16	M20	M24	M30
S mm	3	3	4	4
ø A mm	30	37	44	56
Codici zincato	7289	7290	7293	7295
Codici inox	7291	7292	7294	7296

Dadi UNI 5588-65 - **Confezione:** 24 pezzi.

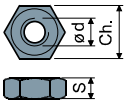

ø d	M16	M20	M24	M30
S mm	13	16	19	24
Ch. mm	24	30	36	46
Codici zincato	7275	7276	7279	7281
Codici inox	7277	7278	7280	7282

A richiesta

- **Steli con:** Esagono incassato in testa • seconda sede chiave in testa • sede chiave esagonale • filetti con passi e lunghezze diverse • acciaio inox AISI 316.
- **Assemblaggio di:** Dadi • rosette.
- **Confezioni:** Fuori standard.

Piedi orientabili

(base in acciaio)

ø 113 Part. **98**

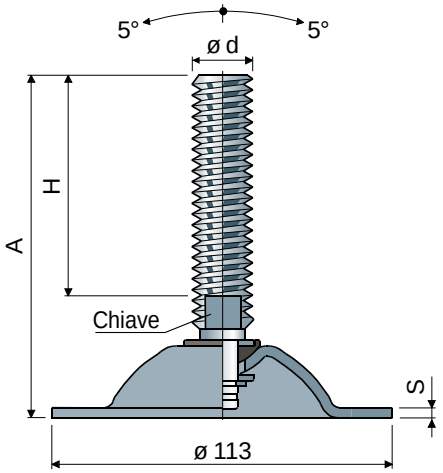

Misure stelo in mm				Materiale stelo e base		
ød	A	H	Chiave	Acciaio zincato Codice	Acciaio inox AISI 304 Codice	Carico statico max (N)
M16x2	100	58	13	98 / 7584	98 / 7585	15000 (zincato) S = 3,5
	131	89	13	98 / 89306	98 / 89313	
	161	119	13	98 / 7918	98 / 7919	
	187	145	13	98 / 7586	98 / 7587	
	243	201	13	98 / 7588	98 / 7589	
M18x2,5	199	157	15	98 / 82140	98 / 82141	
M20x2,5	134	89	17	98 / 87324	98 / 87325	
	152	107	17	98 / 7590	98 / 7591	
	181	136	17	98 / 7592	98 / 7593	
	202	157	17	98 / 7594	98 / 7595	
	235	190	17	98 / 83238	98 / 83239	10000 (AISI 304) S = 3
	283	238	17	98 / 83240	98 / 83241	
M24x3	138	90	19	98 / 7596	98 / 7597	
	175	127	19	98 / 7598	98 / 7599	
	210	162	19	98 / 7600	98 / 7601	
	250	202	19	98 / 83242	98 / 83243	
M30x3,5	173	125	24	98 / 7602	98 / 7603	
	233	185	24	98 / 7604	98 / 7605	

Materiali: Stelo e base in acciaio zincato o acciaio inox AISI 304; rosetta in poliammide rinforzata con fibra di vetro.
Confezione: 8 pezzi.

Rosette UNI 6592-69 - **Confezione:** 24 pezzi.

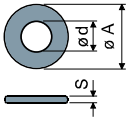

øM	M16	M20	M24	M30
Smm	3	3	4	4
øAmm	30	37	44	56
Codici zincato	7289	7290	7293	7295
Codici inox	7291	7292	7294	7296

Dadi UNI 5588-65 - **Confezione:** 24 pezzi.

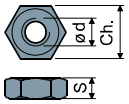

ød	M16	M20	M24	M30
Smm	13	16	19	24
Ch. mm	24	30	36	46
Codici zincato	7275	7276	7279	7281
Codici inox	7277	7278	7280	7282

A richiesta

- **Steli con:** Esagono incassato in testa • seconda sede chiave in testa • sede chiave esagonale • filetti con passi e lunghezze diverse • acciaio inox AISI 316.
- **Assemblaggio di:** Dadi • rosette.
- **Confezioni:** Fuori standard.

Piedi orientabili

(base in acciaio)

Part. **94** ⌀ 180

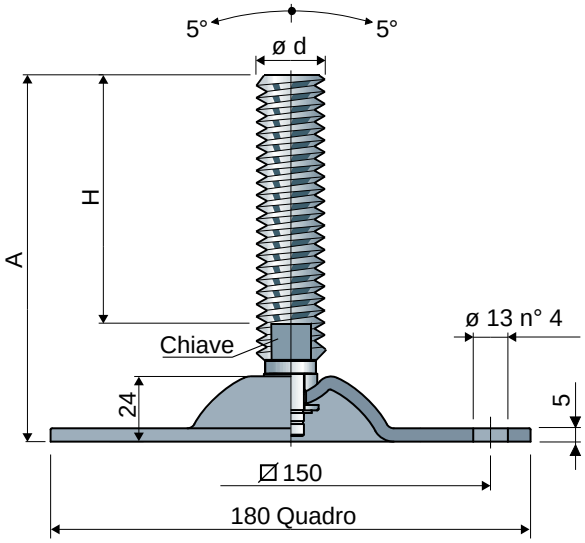

ød	Misure stelo in mm A	H	Chiave	Stelo e base in acciaio zincato Codice	Stelo e base in acciaio inox AISI 304 Codice	Carico statico max (N)
M16x2	100	57	13	94 / 82968	94 / 86119	45000
	131	89	13	94 / 89308	94 / 89315	
	161	118	13	94 / 82970	94 / 86121	
	187	144	13	94 / 82972	94 / 86123	
	243	200	13	94 / 82974	94 / 86125	
M18x2,5	199	157	15	94 / 82976	94 / 86127	46000
M20x2,5	134	89	17	94 / 87326	94 / 87327	47000
	152	107	17	94 / 82978	94 / 86129	
	181	136	17	94 / 82980	94 / 86131	
	202	157	17	94 / 82982	94 / 86133	
	235	190	17	94 / 82984	94 / 86135	
	283	238	17	94 / 83262	94 / 86137	
M24x3	138	90	19	94 / 82986	94 / 86139	48000
	175	127	19	94 / 82988	94 / 86141	
	210	162	19	94 / 82990	94 / 86143	
	250	202	19	94 / 83264	94 / 86145	
M30x3,5	173	125	24	94 / 82992	94 / 86147	49000
	233	185	24	94 / 82994	94 / 86149	

Materiali: Stelo e base in acciaio zincato o acciaio inox AISI 304.
Confezione: 8 pezzi.

Rosette UNI 6592-69 - **Confezione:** 24 pezzi.

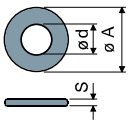

ø M	M16	M20	M24	M30
S mm	3	3	4	4
ø A mm	30	37	44	56
Codici zincato	7289	7290	7293	7295
Codici inox	7291	7292	7294	7296

Dadi UNI 5588-65 - **Confezione:** 24 pezzi.

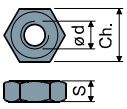

ø d	M16	M20	M24	M30
S mm	13	16	19	24
Ch. mm	24	30	36	46
Codici zincato	7275	7276	7279	7281
Codici inox	7277	7278	7280	7282

A richiesta

- **Steli con:** Esagono incassato in testa • seconda sede chiave in testa • sede chiave esagonale • filetti con passi e lunghezze diverse.
- **Assemblaggio di:** Dadi • rosette.
- **Confezioni:** Fuori standard.

Piedi orientabili (base in acciaio)

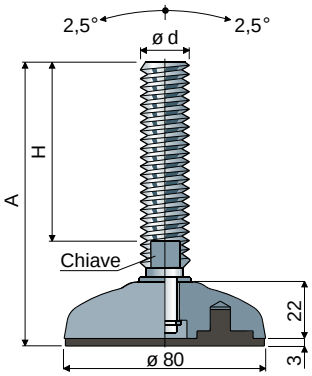

ø 80 Part. 95

Misure stelo in mm				Base in acciaio nichelato		
ød	A	H	Chiave	Stelo in acciaio zincato Codice	Stelo in acciaio inox AISI 304 Codice	Carico statico max (N)
M16x2	101	58	13	95 / 7532	95 / 7533	46000
	132	89	13	95 / 89310	95 / 89317	
	162	119	13	95 / 7910	95 / 7911	
	188	145	13	95 / 7534	95 / 7535	
	244	201	13	95 / 7536	95 / 7537	
M18x2,5	200	157	15	95 / 82144	95 / 82145	
M20x2,5	135	89	17	95 / 87328	95 / 87329	47000
	153	107	17	95 / 7538	95 / 7539	
	182	136	17	95 / 7540	95 / 7541	
	203	157	17	95 / 7542	95 / 7543	
	236	190	17	95 / 83244	95 / 83245	
	284	238	17	95 / 83246	95 / 83247	
M24x3	139	90	19	95 / 7544	95 / 7545	48000
	176	127	19	95 / 7546	95 / 7547	
	211	162	19	95 / 7548	95 / 7549	
	250	202	19	95 / 83248	95 / 83249	

Materiale base: Acciaio nichelato.
Caratteristiche: Fornito completo di antivibrante colore nero in gomma termoplastica 68 shore.
Confezione: 8 pezzi.

ø 80 Part. 95

Misure stelo in mm				Base in acciaio verniciato		
ød	A	H	Chiave	Stelo in acciaio zincato Codice	Stelo in acciaio inox AISI 304 Codice	Carico statico max (N)
M16x2	101	58	13	95 / 91062	95 / 91063	46000
	132	89	13	95 / 91064	95 / 91065	
	162	119	13	95 / 91066	95 / 91067	
	188	145	13	95 / 91068	95 / 91069	
	244	201	13	95 / 91070	95 / 91071	
M18x2,5	200	157	15	95 / 91072	95 / 91073	47000
M20x2,5	135	89	17	95 / 91074	95 / 91075	
	153	107	17	95 / 91076	95 / 91077	
	182	136	17	95 / 91078	95 / 91079	
	203	157	17	95 / 91080	95 / 91081	
	236	190	17	95 / 91082	95 / 91083	
	284	238	17	95 / 91084	95 / 91085	
M24x3	139	90	19	95 / 91086	95 / 91087	48000
	176	127	19	95 / 91088	95 / 91089	
	211	162	19	95 / 91090	95 / 91091	
	250	202	19	95 / 91092	95 / 91093	

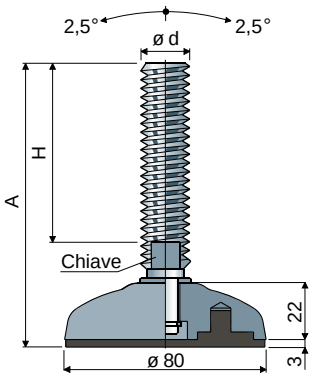

Materiale base: Acciaio verniciato colore giallo Ral 1007.
Caratteristiche: Fornito completo di antivibrante colore nero in gomma termoplastica 68 shore.
Confezione: 8 pezzi.

Rosette UNI 6592-69 - **Confezione:** 24 pezzi.

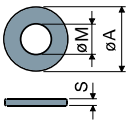

øM	M16	M20	M24
Smm	3	3	4
øAmm	30	37	44
Codici zincato	7289	7290	7293
Codici inox	7291	7292	7294

Dadi UNI 5588-65 - **Confezione:** 24 pezzi.

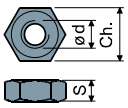

ø d	M16	M20	M24
Smm	13	16	19
Ch. mm	24	30	36
Codici zincato	7275	7276	7279
Codici inox	7277	7278	7280

A richiesta
- **Steli con:** Esagono incassato in testa • seconda sede chiave in testa • sede chiave esagonale • filetti con passi e lunghezze diverse • acciaio inox AISI 316.
- **Assemblaggio di:** Dadi • rosette.
- **Confezioni:** Fuori standard.

Piedi orientabili (base in acciaio)

Part. 97 ø 102

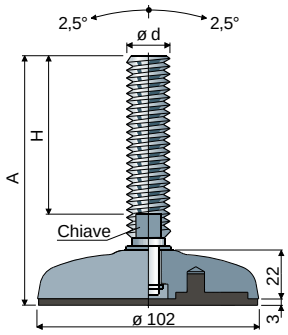

Misure stelo in mm				Base in acciaio nichelato		Base in acciaio inox AISI 304	
ød	A	H	Chiave	Stelo in acciaio zincato Codice	Stelo in acciaio inox AISI 304 Codice	Stelo in acciaio inox AISI 304 Codice	Carico statico max (N)
M16x2	101	58	13	97 / 7550	97 / 7551	97 / 87296	50000
	132	89	13	97 / 89312	97 / 89319	97 / 89321	
	162	119	13	97 / 7912	97 / 7913	97 / 87297	
	188	145	13	97 / 7182	97 / 7183	97 / 87298	
	244	201	13	97 / 7184	97 / 7185	97 / 87299	
M18x2,5	200	157	15	97 / 82146	97 / 82147	97 / 87300	51000
M20x2,5	135	89	17	97 / 87330	97 / 87331	97 / 87443	
	153	107	17	97 / 7186	97 / 7187	97 / 87301	
	182	136	17	97 / 7552	97 / 7553	97 / 87302	
	203	157	17	97 / 7188	97 / 7189	97 / 87303	
	236	190	17	97 / 83250	97 / 83251	97 / 87304	
	284	238	17	97 / 83252	97 / 83253	97 / 87305	
M24x3	139	90	19	97 / 7190	97 / 7191	97 / 87306	52000
	176	127	19	97 / 7554	97 / 7555	97 / 87307	
	211	162	19	97 / 7192	97 / 7193	97 / 87308	
	250	202	19	97 / 83254	97 / 83255	97 / 87309	

Materiale base: Acciaio nichelato o acciaio inox AISI 304.
Caratteristiche: Fornito completo di antivibrante colore nero in gomma termoplastica 68 shore.
Confezione: 8 pezzi.

Part. 97 ø 102

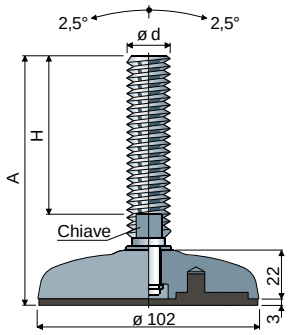

Misure stelo in mm				Base in acciaio verniciato		
ød	A	H	Chiave	Stelo in acciaio zincato Codice	Stelo in acciaio inox AISI 304 Codice	Carico statico max (N)
M16x2	101	58	13	97 / 91094	97 / 91095	50000
	132	89	13	97 / 91096	97 / 91097	
	162	119	13	97 / 91098	97 / 91099	
	188	145	13	97 / 91100	97 / 91101	
	244	201	13	97 / 91102	97 / 91103	
M18x2,5	200	157	15	97 / 91104	97 / 91105	51000
M20x2,5	135	89	17	97 / 91106	97 / 91107	
	153	107	17	97 / 91108	97 / 91109	
	182	136	17	97 / 91110	97 / 91111	
	203	157	17	97 / 91112	97 / 91113	
	236	190	17	97 / 91114	97 / 91115	
	284	238	17	97 / 91116	97 / 91117	
M24x3	139	90	19	97 / 91118	97 / 91119	52000
	176	127	19	97 / 91120	97 / 91121	
	211	162	19	97 / 91122	97 / 91123	
	250	202	19	97 / 91124	97 / 91125	

Materiale base: Acciaio verniciato colore giallo Ral 1007.
Caratteristiche: Fornito completo di antivibrante colore nero in gomma termoplastica 68 shore.
Confezione: 8 pezzi.

Rosette UNI 6592-69 - **Confezione:** 24 pezzi.

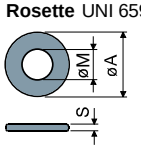

ø M	M16	M20	M24
S mm	3	3	4
ø A mm	30	37	44
Codici zincato	7289	7290	7293
Codici inox	7291	7292	7294

Dadi UNI 5588-65 - **Confezione:** 24 pezzi.

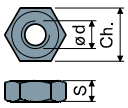

ø d	M16	M20	M24
S mm	13	16	19
Ch. mm	24	30	36
Codici zincato	7275	7276	7279
Codici inox	7277	7278	7280

A richiesta

- **Steli con:** Esagono incassato in testa • seconda sede chiave in testa • sede chiave esagonale • filetti con passi e lunghezze diverse • acciaio inox AISI 316.
- **Assemblaggio di:** Dadi • rosette.
- **Confezioni:** Fuori standard.

Piedi orientabili (base in acciaio)

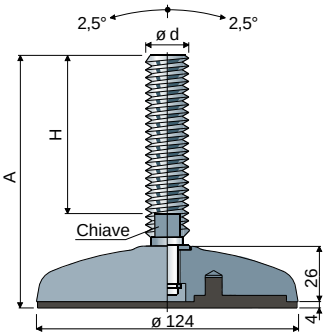

ø 124 Part. 99

Misure stelo in mm				Base in acciaio nichelato		Base in acciaio inox AISI 304	
ød	A	H	Chiave	Stelo in acciaio zincato Codice	Stelo in acciaio inox AISI 304 Codice	Stelo in acciaio inox AISI 304 Codice	Carico statico max (N)
M16x2	104	58	13	99 / 7556	99 / 7557	99 / 87281	55000
	135	89	13	99 / 89316	99 / 89323	99 / 89325	
	165	119	13	99 / 7914	99 / 7915	99 / 87282	
	191	145	13	99 / 7194	99 / 7195	99 / 87283	
	247	201	13	99 / 7196	99 / 7197	99 / 87284	
M18x2,5	203	157	15	99 / 82148	99 / 82149	99 / 87285	
M20x2,5	138	89	17	99 / 87332	99 / 87333	99 / 87445	56000
	156	107	17	99 / 7198	99 / 7199	99 / 87286	
	185	136	17	99 / 7558	99 / 7559	99 / 87287	
	206	157	17	99 / 7200	99 / 7201	99 / 87288	
	239	190	17	99 / 83256	99 / 83257	99 / 87289	
	287	238	17	99 / 83258	99 / 83259	99 / 87290	
M24x3	142	90	19	99 / 7202	99 / 7203	99 / 87291	57000
	179	127	19	99 / 7560	99 / 7561	99 / 87292	
	214	162	19	99 / 7204	99 / 7205	99 / 87293	
	254	202	19	99 / 83260	99 / 83261	99 / 87294	
M30x3,5	177	125	24	99 / 7206	99 / 7207	99 / 87295	58000
	237	185	24	99 / 7208	99 / 7209	99 / 87193	

Materiale base: Acciaio nichelato o acciaio inox AISI 304.
Caratteristiche: Fornito completo di antivibrante colore nero in gomma termoplastica 68 shore.
Confezione: 8 pezzi.

ø 124 Part. 99

Misure stelo in mm				Base in acciaio verniciato		
ød	A	H	Chiave	Stelo in acciaio zincato Codice	Stelo in acciaio inox AISI 304 Codice	Carico statico max (N)
M16x2	104	58	13	99 / 91126	99 / 91127	55000
	135	89	13	99 / 91128	99 / 91129	
	165	119	13	99 / 91130	99 / 91131	
	191	145	13	99 / 91132	99 / 91133	
	247	201	13	99 / 91134	99 / 91135	
M18x2,5	203	157	15	99 / 91136	99 / 91137	
M20x2,5	138	89	17	99 / 91138	99 / 91139	56000
	156	107	17	99 / 91140	99 / 91141	
	185	136	17	99 / 91142	99 / 91143	
	206	157	17	99 / 91144	99 / 91145	
	239	190	17	99 / 91146	99 / 91147	
	287	238	17	99 / 91148	99 / 91149	
M24x3	142	90	19	99 / 91150	99 / 91151	57000
	179	127	19	99 / 91152	99 / 91153	
	214	162	19	99 / 91154	99 / 91155	
	254	202	19	99 / 91156	99 / 91157	
M30x3,5	177	125	24	99 / 91158	99 / 91159	58000
	237	185	24	99 / 91160	99 / 91161	

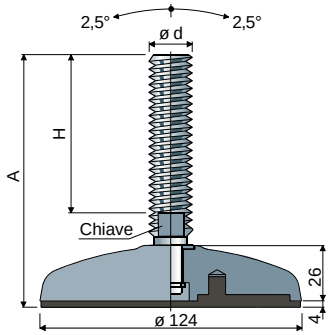

Materiale base: Acciaio verniciato colore giallo Ral 1007.
Caratteristiche: Fornito completo di antivibrante colore nero in gomma termoplastica 68 shore.
Confezione: 8 pezzi.

Rosette UNI 6592-69 - **Confezione:** 24 pezzi.

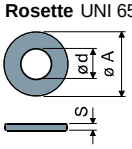

øM	M16	M20	M24	M30
Smm	3	3	4	4
øAmm	30	37	44	56
Codici zincato	7289	7290	7293	7295
Codici inox	7291	7292	7294	7296

Dadi UNI 5588-65 - **Confezione:** 24 pezzi.

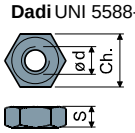

ø d	M16	M20	M24	M30
Smm	13	16	19	24
Ch. mm	24	30	36	46
Codici zincato	7275	7276	7279	7281
Codici inox	7277	7278	7280	7282

A richiesta
- **Steli con:** Esagono incassato in testa • seconda sede chiave in testa • sede chiave esagonale • filetti con passi e lunghezze diverse • acciaio inox AISI 316.
- **Assemblaggio di:** Dadi • rosette.
- **Confezioni:** Fuori standard.

Piedi orientabili (base in acciaio verniciato)

Part. 129 ø 160

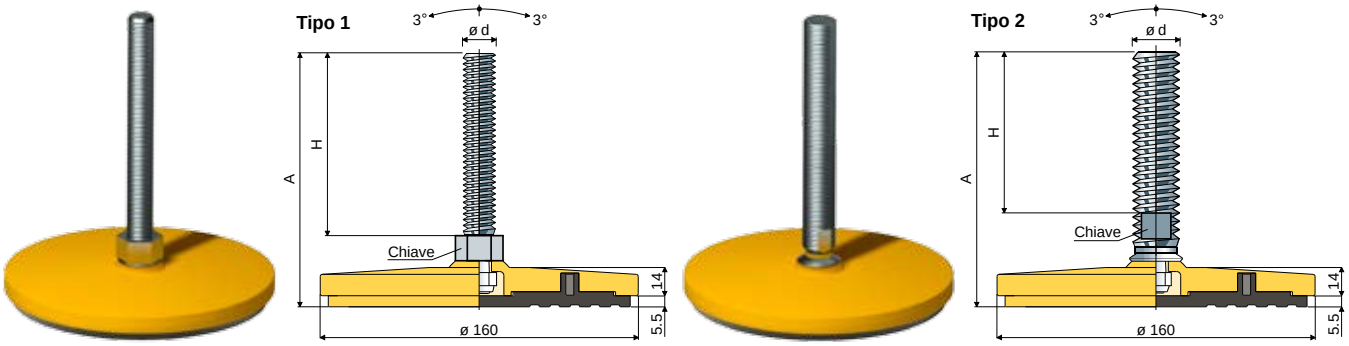

ød	Misure stelo in mm A	H	Chiave	Stelo in acciaio zincato Tipo 1 Codice	Tipo 2 Codice	Stelo in acciaio inox Tipo 1 Codice	Tipo 2 Codice	Carico statico max (N)
M16x2	95	57	24	129 / 88760	-	129 / 88769	-	55000
	127	89	24	129 / 89318	-	129 / 89327	-	
	156	118	24	129 / 88762	-	129 / 88763	-	
	182	144	24	129 / 88764	-	129 / 88765	-	
	238	200	24	129 / 88766	-	129 / 88767	-	
M20x2,5	135	89	17	-	129 / 88770	-	129 / 88771	56000
	153	107	17	-	129 / 88772	-	129 / 88773	
	182	136	17	-	129 / 88774	-	129 / 88775	
	203	157	17	-	129 / 88776	-	129 / 88777	
	236	190	17	-	129 / 88778	-	129 / 88779	
	284	238	17	-	129 / 88780	-	129 / 88781	
M24x3	138	90	19	-	129 / 88782	-	129 / 88783	57000
	175	127	19	-	129 / 88784	-	129 / 88785	
	210	162	19	-	129 / 88786	-	129 / 88787	
	250	202	19	-	129 / 88788	-	129 / 88789	
M30x3,5	173	125	24	-	129 / 88790	-	129 / 88791	58000
	233	185	24	-	129 / 88792	-	129 / 88793	

Materiale base: Acciaio verniciato colore giallo Ral 1007.
Caratteristiche: Fornito completo di antivibrante colore nero in gomma termoplastica 68 shore.
Confezione: 8 pezzi.

Piedi sanificabili orientabili (base in acciaio inox)

Part. 115 ø 78

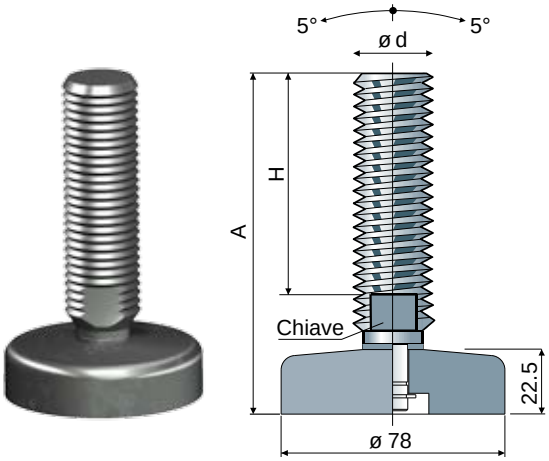

ød	Misure stelo in mm A	H	Chiave	Stelo e base in acciaio inox AISI 304 Codice	Carico statico max (N)
M16x2	99	58	13	115 / 83958	55000
	130	89	13	115 / 89320	
	160	119	13	115 / 83959	
	186	145	13	115 / 83960	
	242	201	13	115 / 83961	
M20x2,5	132	89	17	115 / 87334	56000
	150	107	17	115 / 83962	
	179	136	17	115 / 83963	
	200	157	17	115 / 83964	
	233	190	17	115 / 83965	
	281	238	17	115 / 83966	
M24x3	136	90	19	115 / 83967	57000
	173	127	19	115 / 83968	
	208	162	19	115 / 83969	
	248	202	19	115 / 83970	
M30x3,5	171	125	24	115 / 83971	58000
	231	185	24	115 / 83831	

Materiale: Base e stelo in acciaio inox AISI 304.
Confezione: 8 pezzi.

Rosette UNI 6592-69 - **Confezione:** 24 pezzi.

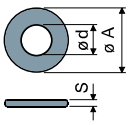

ø M	M16	M20	M24	M30
Smm	3	3	4	4
ø A mm	30	37	44	56
Codici inox	7291	7292	7294	7296

Dadi UNI 5588-65 - **Confezione:** 24 pezzi.

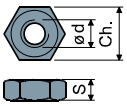

ø d	M16	M20	M24	M30
Smm	13	16	19	24
Ch. mm	24	30	36	46
Codici inox	7277	7278	7280	7282

A richiesta
- **Steli con:** Esagono incassato in testa • seconda sede chiave in testa • sede chiave esagonale • filetti con passi e lunghezze diverse • acciaio inox AISI 316.
- **Assemblaggio di:** Dadi • rosette.
- **Confezioni:** Fuori standard.

Piedi sanificabili snodati

(base in acciaio inox)

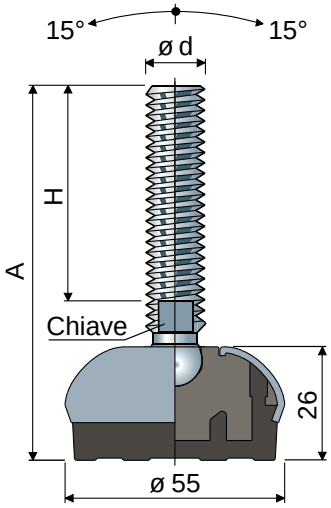

ø 55 Part. **113**

ød	Misure stelo in mm A	H	Chiave	Stelo e base in acciaio inox AISI 304 Codice	Carico statico max (N)
M8x1,25	80	45	6	**113 / 83791**	11000
	100	65	6	**113 / 83792**	
	142	107	6	**113 / 83793**	
M10x1,5	71	35	8	**113 / 83794**	12000
	107	70	8	**113 / 83795**	
	152	115	8	**113 / 83796**	
M12x1,75	82	43	10	**113 / 83797**	13000
	102	63	10	**113 / 83798**	
	116	77	10	**113 / 83799**	
	132	93	10	**113 / 83822**	
	162	123	10	**113 / 83823**	
M14x2	102	61	12	**113 / 83824**	14000
	132	91	12	**113 / 83825**	
	157	116	12	**113 / 83826**	
M16x2	103	60	13	**113 / 83784**	15000
	133	90	13	**113 / 83785**	
	148	105	13	**113 / 83786**	
	168	125	13	**113 / 83787**	
	198	155	13	**113 / 83788**	
	208	165	13	**113 / 83789**	
	248	205	13	**113 / 83790**	

ød	Misure stelo in pollici A	H	Chiave	Stelo e base in acciaio inox AISI 304 Codice	Carico statico max (N)
1/2"-13 UNC	5,19"	4"	7/16"	**113 / 83827**	13000
5/8"-11 UNC	8,70"	7"	1/2"	**113 / 83800**	15000
3/4"-10 UNC	8,78"	7"	5/8"	**113 / 83801**	19000

Materiale base: Anima interna in poliammide + FV; rivestimento esterno in acciaio inox AISI 304; antivibrante in gomma termoplastica 68 shore colore nero.
Caratteristiche: L'antivibrante costampato consente una perfetta aderenza con la base in acciaio. La conseguente assenza di cavità interne rende il piede estremamente sanificabile.
Confezione: 8 pezzi.

Rosette UNI 6592-69 - **Confezione:** 24 pezzi.

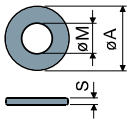

øM	M8	M10	M12	M14	M16
Smm	1,6	2	2,5	2,5	3
øA mm	17	21	24	28	30
Codici inox	7637	7286	7287	7288	7291

Dadi UNI 5588-65 - **Confezione:** 24 pezzi.

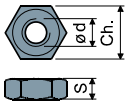

ø d	M8	M10	M12	M14	M16
Smm	6,5	8	10	11	13
Ch. mm	13	17	19	22	24
Codici inox	7635	7272	7273	7274	7277

A richiesta
- **Steli con:** Esagono incassato in testa • seconda sede chiave in testa • sede chiave esagonale • filetti con passi e lunghezze diverse • acciaio inox AISI 316.
- **Antivibranti:** Colore bianco.
- **Assemblaggio di:** Dadi • rosette.
- **Confezioni:** Fuori standard.

Le dimensioni dei filetti in pollici sono espresse come numero di filetti (UNC passo grosso) per pollice Imperial

Piedi sanificabili snodati

(base in acciaio inox)

Part. **107 ø 75**

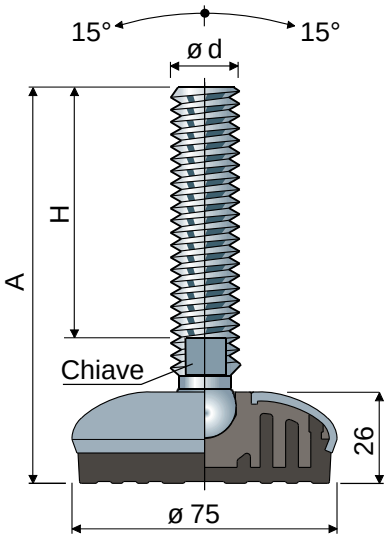

ød	Misure stelo in mm A	H	Chiave	Stelo e base in acciaio inox AISI 304 Codice	Carico statico max (N)
M16x2	103	60	13	**107 / 83524**	19000
	133	90	13	**107 / 83525**	
	148	105	13	**107 / 83526**	
	168	125	13	**107 / 83527**	
	198	155	13	**107 / 83528**	
	208	165	13	**107 / 83529**	
	248	205	13	**107 / 83530**	
M20x2,5	132	86	17	**107 / 83531**	21000
	162	116	17	**107 / 83532**	
	187	141	17	**107 / 83533**	
	207	161	17	**107 / 88856**	
	244	198	17	**107 / 83534**	
M24x3	142	96	19	**107 / 83535**	23000
	168	122	19	**107 / 83536**	
	198	152	19	**107 / 83537**	
	228	182	19	**107 / 83538**	
	346	300	19	**107 / 83539**	
M30x3,5	190	144	24	**107 / 86221**	25000

ød	Misure stelo in pollici A	H	Chiave	Stelo e base in acciaio inox AISI 304 Codice	Carico statico max (N)
5/8"-11 UNC	8,70"	7"	1/2"	**107 / 83592**	19000
3/4"-10 UNC	8,78"	7"	5/8"	**107 / 83593**	21000

Materiale base: Anima interna in poliammide + FV; rivestimento esterno in acciaio inox AISI 304; antivibrante in gomma termoplastica 68 shore colore nero.
Caratteristiche: L'antivibrante costampato consente una perfetta aderenza con la base in acciaio. La conseguente assenza di cavità interne rende il piede estremamente sanificabile.
Confezione: 8 pezzi.

Rosette UNI 6592-69 - **Confezione:** 24 pezzi.

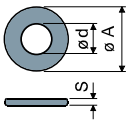

øM	M16	M20	M24	M30
Smm	3	3	4	4
øAmm	30	37	44	56
Codici inox	7291	7292	7294	7296

Dadi UNI 5588-65 - **Confezione:** 24 pezzi.

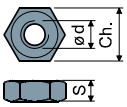

ød	M16	M20	M24	M30
Smm	13	16	19	24
Ch. mm	24	30	36	46
Codici inox	7277	7278	7280	7282

A richiesta
- **Steli con:** Esagono incassato in testa • seconda sede chiave in testa • sede chiave esagonale • filetti con passi e lunghezze diverse • acciaio inox AISI 316.
- **Antivibranti:** Colore bianco.
- **Assemblaggio di:** Dadi • rosette.
- **Confezioni:** Fuori standard.

Le dimensioni dei filetti in pollici sono espresse come numero di filetti (UNC passo grosso) per pollice Imperial

Piedi sanificabili snodati

(base in acciaio inox)

ø 95 Part. **101**

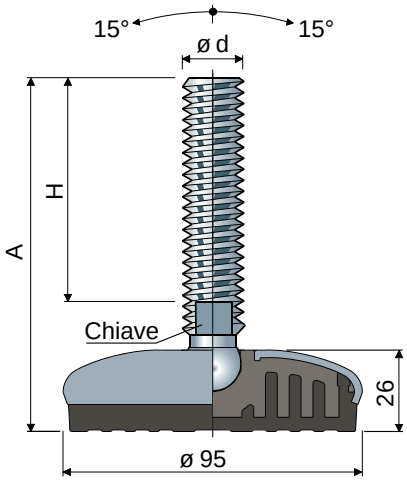

ød	Misure stelo in mm A	H	Chiave	Stelo e base in acciaio inox AISI 304 Codice	Carico statico max (N)
M16x2	103	60	13	**101 / 83073**	22000
	133	90	13	**101 / 83074**	
	148	105	13	**101 / 83075**	
	168	125	13	**101 / 83076**	
	198	155	13	**101 / 83077**	
	208	165	13	**101 / 83078**	
	248	205	13	**101 / 83263**	
M20x2,5	132	86	17	**101 / 83079**	24000
	162	116	17	**101 / 83209**	
	187	141	17	**101 / 83081**	
	207	161	17	**101 / 88857**	
	244	198	17	**101 / 83082**	
M24x3	142	96	19	**101 / 83083**	26000
	168	122	19	**101 / 83084**	
	198	152	19	**101 / 83085**	
	228	182	19	**101 / 83086**	
	346	300	19	**101 / 83087**	
M30x3,5	190	144	24	**101 / 86220**	28000

ød	Misure stelo in pollici A	H	Chiave	Stelo e base in acciaio inox AISI 304 Codice	Carico statico max (N)
5/8"-11 UNC	8,70"	7"	1/2"	**101 / 83145**	22000
3/4"-10 UNC	8,78"	7"	5/8"	**101 / 83155**	24000

Materiale base: Anima interna in poliammide + FV; rivestimento esterno in acciaio inox AISI 304; antivibrante in gomma termoplastica 68 shore colore nero.
Caratteristiche: L'antivibrante costampato consente una perfetta aderenza con la base in acciaio. La conseguente assenza di cavità interne rende il piede estremamente sanificabile.
Confezione: 8 pezzi.

Rosette UNI 6592-69 - **Confezione:** 24 pezzi.

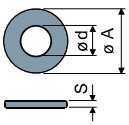

ø M	M16	M20	M24	M30
S mm	3	3	4	4
ø A mm	30	37	44	56
Codici inox	7291	7292	7294	7296

Dadi UNI 5588-65 - **Confezione:** 24 pezzi.

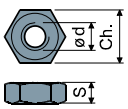

ø d	M16	M20	M24	M30
S mm	13	16	19	24
Ch. mm	24	30	36	46
Codici inox	7277	7278	7280	7282

A richiesta
- **Steli con:** Esagono incassato in testa • seconda sede chiave in testa • sede chiave esagonale • filetti con passi e lunghezze diverse • acciaio inox AISI 316.
- **Antivibranti:** Colore bianco.
- **Assemblaggio di:** Dadi • rosette.
- **Confezioni:** Fuori standard.

Le dimensioni dei filetti in pollici sono espresse come numero di filetti (UNC passo grosso) per pollice Imperial

Piedi sanificabili snodati con fissaggio laterale

(base in acciaio inox)

Part. **120 65x96**

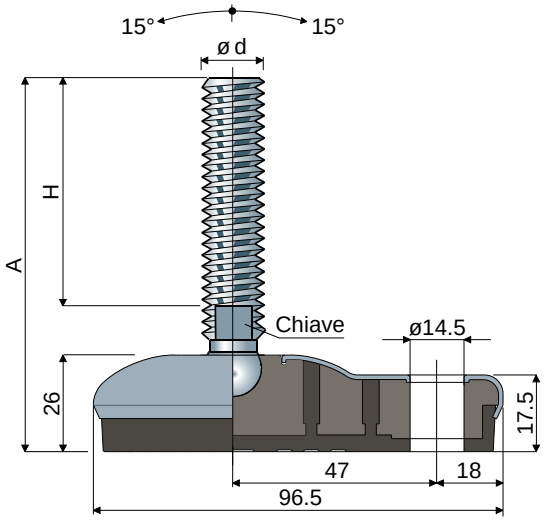

ød	Misure stelo in mm A	H	Chiave	Stelo e base in acciaio inox AISI 304 Codice	Carico statico max (N)
M8x1,25	80	45	6	120 / 84837	13000
	100	65	6	120 / 84838	
	142	107	6	120 / 84839	
M10x1,5	71	35	8	120 / 84840	14000
	107	70	8	120 / 84841	
	152	115	8	120 / 84842	
M12x1,75	82	43	10	120 / 84843	15000
	102	63	10	120 / 84844	
	116	77	10	120 / 84845	
	132	93	10	120 / 84846	
	162	123	10	120 / 84847	
M14x2	102	61	12	120 / 84848	16000
	132	91	12	120 / 84849	
	157	116	12	120 / 84850	
M16x2	103	60	13	120 / 84851	17000
	133	90	13	120 / 84852	
	148	105	13	120 / 84853	
	168	125	13	120 / 84854	
	198	155	13	120 / 84855	
	208	165	13	120 / 84856	
	248	205	13	120 / 84857	

ød	Misure stelo in pollici A	H	Chiave	Stelo e base in acciaio inox AISI 304 Codice	Carico statico max (N)
1/2"-13 UNC	5,20"	3,64"	7/16"	120 / 84862	22000
5/8"-11 UNC	8,7"	7"	1/2"	120 / 84863	22000
3/4"-10 UNC	8,77"	7"	5/8"	120 / 84864	24000

Materiale base: Anima interna in poliammide + FV; rivestimento esterno in acciaio inox AISI 304; antivibrante in gomma termoplastica 68 shore colore nero.
Caratteristiche: L'antivibrante costampato consente una perfetta aderenza con la base in acciaio. La conseguente assenza di cavità interne rende il piede estremamente sanificabile.
Confezione: 8 pezzi.

Rosette UNI 6592-69 - **Confezione:** 24 pezzi.

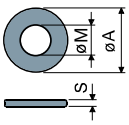

øM	M8	M10	M12	M14	M16
Smm	1,6	2	2,5	2,5	3
øAmm	17	21	24	28	30
Codici inox	7637	7286	7287	7288	7291

Dadi UNI 5588-65 - **Confezione:** 24 pezzi.

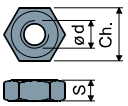

ød	M8	M10	M12	M14	M16
Smm	6,5	8	10	11	13
Ch. mm	13	17	19	22	24
Codici inox	7635	7272	7273	7274	7277

A richiesta

- **Steli con:** Esagono incassato in testa • seconda sede chiave in testa • sede chiave esagonale • filetti con passi e lunghezze diverse • acciaio inox AISI 316.
- **Antivibranti:** Colore bianco.
- **Assemblaggio di:** Dadi • rosette.
- **Confezioni:** Fuori standard.

Le dimensioni dei filetti in pollici sono espresse come numero di filetti (UNC passo grosso) per pollice Imperial

Piedi sanificabili snodati con fissaggio laterale

(base in acciaio inox)

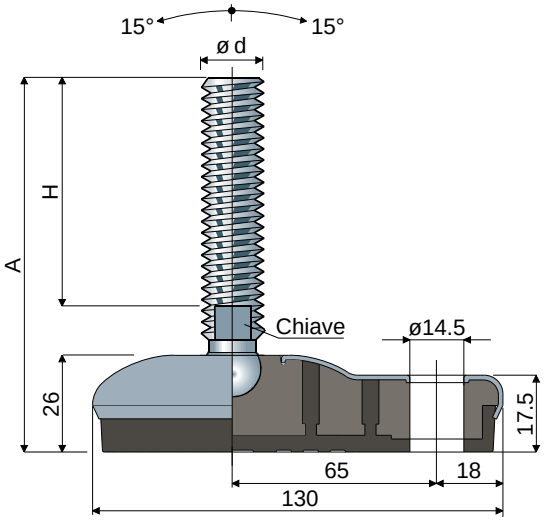

95x130 Part. **111**

ød	Misure stelo in mm A	H	Chiave	Stelo e base in acciaio inox AISI 304 Codice	Carico statico max (N)
M16x2	103	60	13	**111 / 83762**	22000
	133	90	13	**111 / 83763**	
	148	105	13	**111 / 83764**	
	168	125	13	**111 / 83765**	
	198	155	13	**111 / 83766**	
	208	165	13	**111 / 83767**	
	248	205	13	**111 / 83768**	
M20x2,5	134	86	17	**111 / 83769**	24000
	164	116	17	**111 / 83770**	
	189	141	17	**111 / 83771**	
	209	161	17	**111 / 88858**	
	246	198	17	**111 / 83772**	
M24x3	143	96	19	**111 / 83773**	26000
	169	122	19	**111 / 83774**	
	199	152	19	**111 / 83775**	
	229	182	19	**111 / 83776**	
	347	300	19	**111 / 83777**	
M30x3,5	188	144	24	**111 / 86219**	28000

ød	Misure stelo in pollici A	H	Chiave	Stelo e base in acciaio inox AISI 304 Codice	Carico statico max (N)
5/8"-11 UNC	8,76"	7"	1/2"	**111 / 83778**	22000
3/4"-10 UNC	8,84"	7"	5/8"	**111 / 83779**	24000

Materiale base: Anima interna in poliammide + FV; rivestimento esterno in acciaio inox AISI 304; antivibrante in gomma termoplastica 68 shore colore nero.
Caratteristiche: L'antivibrante costampato consente una perfetta aderenza con la base in acciaio. La conseguente assenza di cavità interne rende il piede estremamente sanificabile.
Confezione: 8 pezzi.

Rosette UNI 6592-69 - **Confezione:** 24 pezzi.

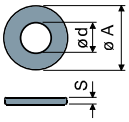

ø M	M16	M20	M24	M30
Smm	3	3	4	4
ø A mm	30	37	44	56
Codici inox	7291	7292	7294	7296

Dadi UNI 5588-65 - **Confezione:** 24 pezzi.

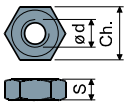

ø d	M16	M20	M24	M30
Smm	13	16	19	24
Ch. mm	24	30	36	46
Codici inox	7277	7278	7280	7282

A richiesta
- **Steli con:** Esagono incassato in testa • seconda sede chiave in testa • sede chiave esagonale • filetti con passi e lunghezze diverse • acciaio inox AISI 316.
- **Antivibranti:** Colore bianco.
- **Assemblaggio di:** Dadi • rosette.
- **Confezioni:** Fuori standard.

Le dimensioni dei filetti in pollici sono espresse come numero di filetti (UNC passo grosso) per pollice Imperial

Piedi sanificabili snodati

(base in acciaio inox)

Part. 109 ø 120

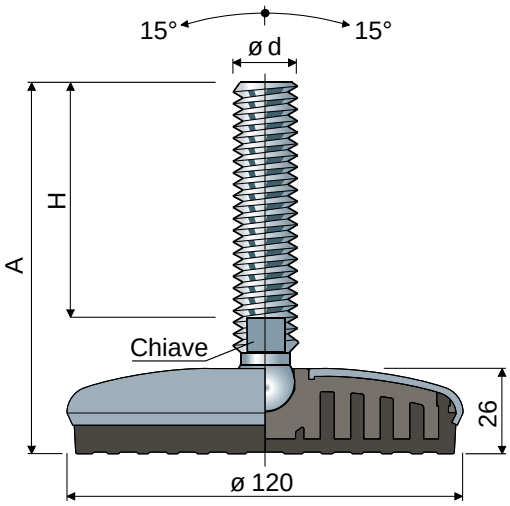

ød	Misure stelo in mm A	H	Chiave	Stelo e base in acciaio inox AISI 304 Codice	Carico statico max (N)
M16x2	103	60	13	109 / 83558	25000
	133	90	13	109 / 83559	
	148	105	13	109 / 83560	
	168	125	13	109 / 83561	
	198	155	13	109 / 83562	
	208	165	13	109 / 83563	
	248	205	13	109 / 83564	
M20x2,5	132	86	17	109 / 83565	27000
	162	116	17	109 / 83566	
	187	141	17	109 / 83567	
	207	161	17	109 / 88859	
	244	198	17	109 / 83568	
M24x3	142	96	19	109 / 83569	29000
	168	122	19	109 / 83570	
	198	152	19	109 / 83571	
	228	182	19	109 / 83572	
	346	300	19	109 / 83573	
M30x3,5	191	144	24	109 / 86218	31000

ød	Misure stelo in pollici A	H	Chiave	Stelo e base in acciaio inox AISI 304 Codice	Carico statico max (N)
5/8"-11 UNC	8,70"	7"	1/2"	109 / 83594	25000
3/4"-10 UNC	8,78"	7"	5/8"	109 / 83595	27000

Materiale base: Anima interna in poliammide + FV; rivestimento esterno in acciaio inox AISI 304; antivibrante in gomma termoplastica 68 shore colore nero.
Caratteristiche: L'antivibrante costampato consente una perfetta aderenza con la base in acciaio. La conseguente assenza di cavità interne rende il piede estremamente sanificabile.
Confezione: 8 pezzi.

Rosette UNI 6592-69 - **Confezione:** 24 pezzi.

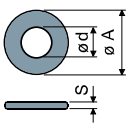

ø M	M16	M20	M24	M30
Smm	3	3	4	4
ø A mm	30	37	44	56
Codici inox	7291	7292	7294	7296

Dadi UNI 5588-65 - **Confezione:** 24 pezzi.

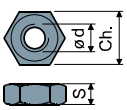

ø d	M16	M20	M24	M30
Smm	13	16	19	24
Ch. mm	24	30	36	46
Codici inox	7277	7278	7280	7282

A richiesta

- **Steli con:** Esagono incassato in testa • seconda sede chiave in testa • sede chiave esagonale • filetti con passi e lunghezze diverse • acciaio inox AISI 316.
- **Antivibranti:** Colore bianco.
- **Assemblaggio di:** Dadi • rosette.
- **Confezioni:** Fuori standard.

Le dimensioni dei filetti in pollici sono espresse come numero di filetti (UNC passo grosso) per pollice Imperial

Piedi sanificabili snodati

(base in acciaio inox)

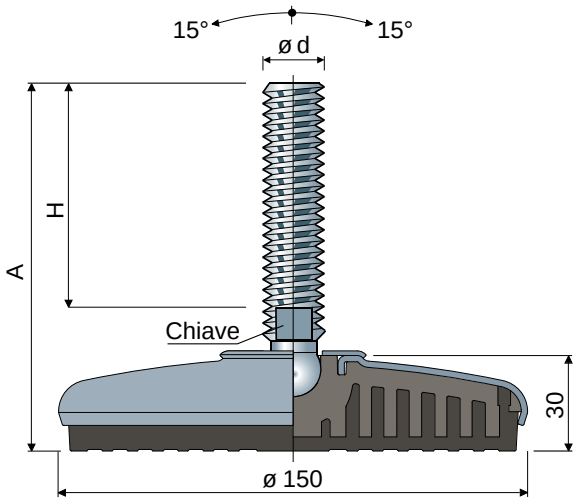

ø 150 Part. **125**

ød	Misure stelo in mm A	H	Chiave	Stelo e base in acciaio inox AISI 304 Codice	Carico statico max (N)
M20x2,5	137	86	17	**125 / 86006**	33000
	167	116	17	**125 / 86007**	
	192	141	17	**125 / 86008**	
	212	161	17	**125 / 88860**	
	249	198	17	**125 / 86009**	
M24x3	147	96	19	**125 / 86011**	35000
	173	122	19	**125 / 86012**	
	203	152	19	**125 / 86013**	
	233	182	19	**125 / 86014**	
	351	300	19	**125 / 86015**	
M30x3,5	195	144	24	**125 / 86020**	38000

Materiale base: Anima interna in poliammide + FV; rivestimento esterno in acciaio inox AISI 304; antivibrante in gomma termoplastica 68 shore colore nero.
Caratteristiche: L'antivibrante costampato consente una perfetta aderenza con la base in acciaio. La conseguente assenza di cavità interne rende il piede estremamente sanificabile.
Confezione: 8 pezzi.

Rosette UNI 6592-69 - **Confezione:** 24 pezzi.

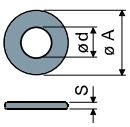

ø M	M20	M24	M30
Smm	3	4	4
ø A mm	37	44	56
Codici inox	7292	7294	7296

Dadi UNI 5588-65 - **Confezione:** 24 pezzi.

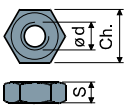

ø d	M20	M24	M30
Smm	16	19	24
Ch. mm	30	36	46
Codici inox	7278	7280	7282

A richiesta

- **Steli con:** Esagono incassato in testa • seconda sede chiave in testa • sede chiave esagonale • filetti con passi e lunghezze diverse • acciaio inox AISI 316.
- **Antivibranti:** Colore bianco.
- **Assemblaggio di:** Dadi • rosette.
- **Confezioni:** Fuori standard.

Piedi sanificabili orientabili

(base in acciaio inox)

Part. **114** ø **55**

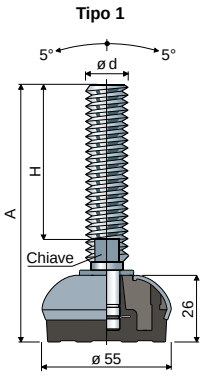

Tipo 1							
Misure stelo in mm				Stelo e base in acciaio inox AISI 304			
ød	A	H	Chiave	Antivibrante Nero	Antivibrante Bianco	Antivibrante Blu Ral 5005	Carico statico max
				Codice	Codice	Codice	(N)
M12x1,75	110	70	19	114 / 83802	114 / 85874	114 / 88141	15000
M14x2	148	108	12	114 / 83803	114 / 85875	114 / 88142	
M16x2	102	58	13	114 / 83804	114 / 85876	114 / 88143	20000
	133	89	13	114 / 89322	114 / 89324	114 / 89326	
	163	119	13	114 / 83805	114 / 85877	114 / 88144	
	189	145	13	114 / 83806	114 / 85878	114 / 88145	
	245	201	13	114 / 83807	114 / 85879	114 / 88146	
M18x2,5	201	157	15	114 / 83808	114 / 85880	114 / 88147	
M20x2,5	135	89	17	114 / 87337	114 / 87338	114 / 88148	
	153	107	17	114 / 83809	114 / 85881	114 / 88149	
	182	136	17	114 / 83810	114 / 85882	114 / 88150	
	203	157	17	114 / 83811	114 / 85883	114 / 88151	
	236	190	17	114 / 83812	114 / 85884	114 / 88152	
	284	238	17	114 / 83813	114 / 85885	114 / 88153	
M24x3	139	90	13	114 / 83814	114 / 85886	114 / 88154	
	176	127	13	114 / 83815	114 / 85887	114 / 88155	
	211	162	13	114 / 83816	114 / 85888	114 / 88156	
	251	202	13	114 / 83817	114 / 85889	114 / 88157	
M30x3,5	174	125	13	114 / 83818	114 / 85890	114 / 88158	
	234	185	13	114 / 83819	114 / 85891	114 / 88159	

Materiale base: Anima interna in poliammide + FV; rivestimento esterno in acciaio inox AISI 304; antivibrante in gomma termoplastica 68 shore colore nero, bianco o blu Ral 5005.

Caratteristiche: L'antivibrante costampato consente una perfetta aderenza con la base in acciaio. La conseguente assenza di cavità interne rende il piede estremamente sanificabile. I piedi con stelo M12 vengono forniti con regolazione esagonale per chiave di 19 mm.

Confezione: 8 pezzi.

Rosette UNI 6592-69 - **Confezione:** 24 pezzi.

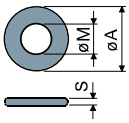

ø M	M12	M14	M16	M20	M24	M30
Smm	2,5	2,5	3	3	4	4
ø A mm	24	28	30	37	44	56
Codici inox	7287	7288	7291	7292	7294	7296

Dadi UNI 5588-65 - **Confezione:** 24 pezzi.

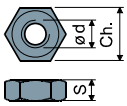

ø d	M12	M14	M16	M20	M24	M30
Smm	10	11	13	16	19	24
Ch. mm	19	22	24	30	36	46
Codici inox	7273	7274	7277	7278	7280	7282

A richiesta

- **Steli con:** Esagono incassato in testa • seconda sede chiave in testa • sede chiave esagonale • filetti con passi e lunghezze diverse • acciaio inox AISI 316.
- **Antivibranti:** In gomma termoplastica 68 SHORE blu RAL 5005 FDA APPROVED.
- **Assemblaggio di:** Dadi • rosette.
- **Confezioni:** Fuori standard.

Part. **114** ø **55**

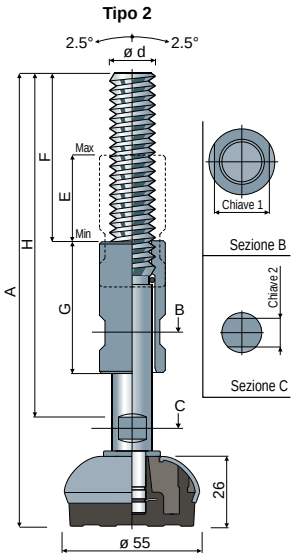

Materiale base: Anima interna in poliammide + FV; rivestimento esterno in acciaio inox AISI 304; antivibrante in gomma termoplastica 68 shore colore nero, bianco o blu Ral 5005.

Caratteristiche: L'antivibrante costampato consente una perfetta aderenza con la base in acciaio. La conseguente assenza di cavità interne rende il piede estremamente sanificabile. La boccola di regolazione garantisce la protezione del filetto.

Confezione: 8 pezzi.

A richiesta

- **Steli con:** Acciaio inox AISI 316.
- **Antivibranti:** In gomma termoplastica 68 SHORE blu RAL 5005 FDA APPROVED.
- **Confezioni:** Fuori standard.

Tipo 2											
Misure stelo in mm								Stelo e base in acciaio inox AISI 304			
ød	A	H	F	E	G	Chiave 1	Chiave 2	Antivibrante Nero	Antivibrante Bianco	Antivibrante Blu Ral 5005	Carico statico max
								Codice	Codice	Codice	(N)
M16x2	200	159	73	39	60	22	12	114 / 88008	114 / 88010	114 / 88160	20000
	260	220	100	78	100	22	12	114 / 88009	114 / 88011	114 / 88161	
M20x2,5	200	159	73	39	60	25	13	114 / 85164	114 / 85892	114 / 88162	
	260	220	100	78	100	25	13	114 / 85165	114 / 85893	114 / 88163	
M24x3	200	159	73	39	60	30	17	114 / 88012	114 / 88014	114 / 88164	
	260	220	100	78	100	30	17	114 / 88013	114 / 88015	114 / 88165	

Piedi sanificabili orientabili

(base in acciaio inox)

ø 75 Part. 108

Tipo 1							
Misure stelo in mm				Stelo e base in acciaio inox AISI 304			
ød	A	H	Chiave	Antivibrante Nero	Antivibrante Bianco	Antivibrante Blu Ral 5005	Carico statico max
				Codice	Codice	Codice	(N)
M12x1,75	110	70	19	108 / 83540	108 / 85894	108 / 88166	17000
M14x2	148	108	12	108 / 83541	108 / 85895	108 / 88167	24000
M16x2	102	58	13	108 / 83542	108 / 85896	108 / 88168	
	133	89	13	108 / 89328	108 / 89329	108 / 89330	
	163	119	13	108 / 83543	108 / 85897	108 / 88169	
	189	145	13	108 / 83544	108 / 85898	108 / 88170	
	245	201	13	108 / 83545	108 / 85899	108 / 88171	
M18x2,5	201	157	15	108 / 83546	108 / 85900	108 / 88172	
M20x2,5	135	89	17	108 / 87335	108 / 87336	108 / 88173	
	153	107	17	108 / 83547	108 / 85901	108 / 88174	
	182	136	17	108 / 83548	108 / 85902	108 / 88175	
	203	157	17	108 / 83549	108 / 85903	108 / 88176	
	236	190	17	108 / 83550	108 / 85904	108 / 88177	
	284	238	17	108 / 83551	108 / 85905	108 / 88178	
M24x3	139	90	19	108 / 83552	108 / 85906	108 / 88179	
	176	127	19	108 / 83553	108 / 85907	108 / 88180	
	211	162	19	108 / 83554	108 / 85908	108 / 88181	
	251	202	19	108 / 83555	108 / 85909	108 / 88182	
M30x3,5	174	125	24	108 / 83556	108 / 85910	108 / 88183	
	234	185	24	108 / 83557	108 / 85911	108 / 88184	

Tipo 1

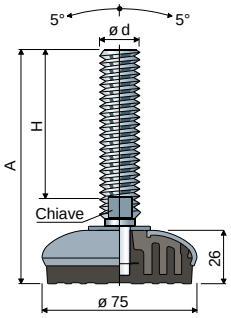

Materiale base: Anima interna in poliammide + FV; rivestimento esterno in acciaio inox AISI 304; antivibrante in gomma termoplastica 68 shore colore nero, bianco o blu Ral 5005.

Caratteristiche: L'antivibrante costampato consente una perfetta aderenza con la base in acciaio. La conseguente assenza di cavità interne rende il piede estremamente sanificabile. I piedi con stelo M12 vengono forniti con regolazione esagonale per chiave di 19 mm.

Confezione: 8 pezzi.

Rosette UNI 6592-69 - **Confezione:** 24 pezzi.

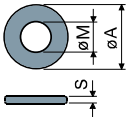

øM	M12	M14	M16	M20	M24	M30
Smm	2,5	2,5	3	3	4	4
øAmm	24	28	30	37	44	56
Codici inox	7287	7288	7291	7292	7294	7296

Dadi UNI 5588-65 - **Confezione:** 24 pezzi.

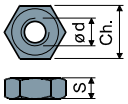

ød	M12	M14	M16	M20	M24	M30
Smm	10	11	13	16	19	24
Ch. mm	19	22	24	30	36	46
Codici inox	7273	7274	7277	7278	7280	7282

A richiesta

- **Steli con:** Esagono incassato in testa • seconda sede chiave in testa • sede chiave esagonale • filetti con passi e lunghezze diverse • acciaio inox AISI 316.
- **Antivibranti:** In gomma termoplastica 68 SHORE blu RAL 5005 FDA APPROVED.
- **Assemblaggio di:** Dadi • rosette.
- **Confezioni:** Fuori standard.

ø 75 Part. 108

Tipo 2

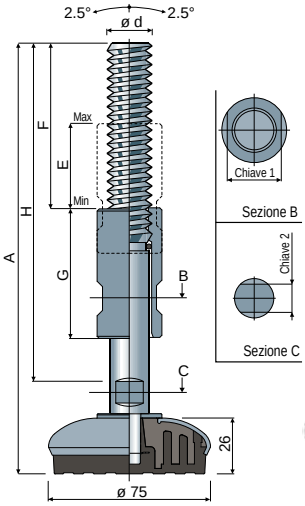

Tipo 2											
Misure stelo in mm								Stelo e base in acciaio inox AISI 304			
ød	A	H	F	E	G	Chiave 1	Chiave 2	Antivibrante Nero	Antivibrante Bianco	Antivibrante Blu Ral 5005	Carico statico max
								Codice	Codice	Codice	(N)
M16x2	200	159	73	39	60	22	12	108 / 88016	108 / 88018	108 / 88185	24000
	260	220	100	78	100	22	12	108 / 88017	108 / 88019	108 / 88186	
M20x2,5	200	159	73	39	60	25	13	108 / 84134	108 / 85912	108 / 88187	
	260	220	100	78	100	25	13	108 / 84190	108 / 85913	108 / 88188	
M24x3	200	159	73	39	60	30	17	108 / 88020	108 / 88022	108 / 88189	
	260	220	100	78	100	30	17	108 / 88021	108 / 88023	108 / 88190	

Materiale base: Anima interna in poliammide + FV; rivestimento esterno in acciaio inox AISI 304; antivibrante in gomma termoplastica 68 shore colore nero, bianco o blu Ral 5005.

Caratteristiche: L'antivibrante costampato consente una perfetta aderenza con la base in acciaio. La conseguente assenza di cavità interne rende il piede estremamente sanificabile. La boccola di regolazione garantisce la protezione del filetto.

Confezione: 8 pezzi.

A richiesta

- **Steli con:** Acciaio inox AISI 316.
- **Antivibranti:** In gomma termoplastica 68 SHORE blu RAL 5005 FDA APPROVED.
- **Confezioni:** Fuori standard.

Piedi sanificabili orientabili

(base in acciaio inox)

Part. 103 ø 95

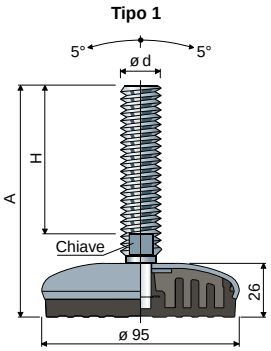

Tipo 1							
Misure stelo in mm				Stelo e base in acciaio inox AISI 304			
ød	A	H	Chiave	Antivibrante Nero	Antivibrante Bianco	Antivibrante Blu Ral 5005	Carico statico max
				Codice	Codice	Codice	(N)
M12x1,75	110	70	19	103 / 83043	103 / 85854	103 / 88191	17000
M14x2	148	108	12	103 / 83052	103 / 83637	103 / 88192	
M16x2	102	58	13	103 / 83053	103 / 85856	103 / 88193	
	133	89	13	103 / 89331	103 / 89332	103 / 89333	
	163	119	13	103 / 83054	103 / 83651	103 / 88194	
	189	145	13	103 / 83055	103 / 85858	103 / 88195	
	245	201	13	103 / 83056	103 / 85859	103 / 88196	
M18x2,5	201	157	15	103 / 83057	103 / 85860	103 / 88197	
M20x2,5	135	89	17	103 / 87339	103 / 87340	103 / 88198	
	153	107	17	103 / 83058	103 / 85861	103 / 88199	
	182	136	17	103 / 83059	103 / 83627	103 / 88200	27000
	203	157	17	103 / 83060	103 / 85862	103 / 88201	
	236	190	17	103 / 83061	103 / 85863	103 / 88202	
	284	238	17	103 / 83062	103 / 85864	103 / 88203	
M24x3	139	90	19	103 / 83063	103 / 85865	103 / 88204	
	176	127	19	103 / 83064	103 / 85866	103 / 88205	
	211	162	19	103 / 83065	103 / 85867	103 / 88206	
	251	202	19	103 / 83066	103 / 85868	103 / 88207	
M30x3,5	174	125	24	103 / 83067	103 / 85869	103 / 88208	
	234	185	24	103 / 83068	103 / 85870	103 / 88209	

Materiale base: Anima interna in poliammide + FV; rivestimento esterno in acciaio inox AISI 304; antivibrante in gomma termoplastica 68 shore colore nero, bianco o blu Ral 5005.

Caratteristiche: L'antivibrante costampato consente una perfetta aderenza con la base in acciaio. La conseguente assenza di cavità interne rende il piede estremamente sanificabile. I piedi con stelo M12 vengono forniti con regolazione esagonale per chiave di 19 mm.

Confezione: 8 pezzi.

Rosette UNI 6592-69 - **Confezione:** 24 pezzi.

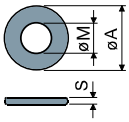

ø M	M12	M14	M16	M20	M24	M30
Smm	2,5	2,5	3	3	4	4
ø A mm	24	28	30	37	44	56
Codici inox	7287	7288	7291	7292	7294	7296

Dadi UNI 5588-65 - **Confezione:** 24 pezzi.

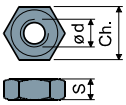

ø d	M12	M14	M16	M20	M24	M30
Smm	10	11	13	16	19	24
Ch. mm	19	22	24	30	36	46
Codici inox	7273	7274	7277	7278	7280	7282

A richiesta

- **Steli con:** Esagono incassato in testa • seconda sede chiave in testa • sede chiave esagonale • filetti con passi e lunghezze diverse • acciaio inox AISI 316.
- **Antivibranti:** In gomma termoplastica 68 SHORE blu RAL 5005 FDA APPROVED.
- **Assemblaggio di:** Dadi • rosette.
- **Confezioni:** Fuori standard.

Part. 103 ø 95

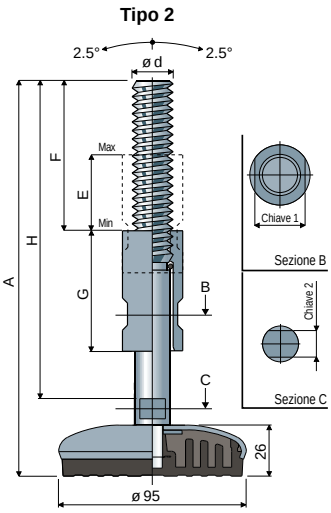

Materiale base: Anima interna in poliammide + FV; rivestimento esterno in acciaio inox AISI 304; antivibrante in gomma termoplastica 68 shore colore nero, bianco o blu Ral 5005.

Caratteristiche: L'antivibrante costampato consente una perfetta aderenza con la base in acciaio. La conseguente assenza di cavità interne rende il piede estremamente sanificabile. La boccola di regolazione garantisce la protezione del filetto.

Confezione: 8 pezzi.

A richiesta

- **Steli con:** Acciaio inox AISI 316.
- **Antivibranti:** In gomma termoplastica 68 SHORE blu RAL 5005 FDA APPROVED.
- **Confezioni:** Fuori standard.

Tipo 2											
Misure stelo in mm								Stelo e base in acciaio inox AISI 304			
ød	A	H	F	E	G	Chiave 1	Chiave 2	Antivibrante Nero	Antivibrante Bianco	Antivibrante Blu Ral 5005	Carico statico max
								Codice	Codice	Codice	(N)
M16x2	200	159	73	39	60	22	12	103 / 88024	103 / 88026	103 / 88210	
	260	220	100	78	100	22	12	103 / 88025	103 / 88027	103 / 88211	
M20x2,5	200	159	73	39	60	25	13	103 / 83465	103 / 85872	103 / 88212	27000
	260	220	100	78	100	25	13	103 / 84191	103 / 85873	103 / 88213	
M24x3	200	159	73	39	60	30	17	103 / 88028	103 / 88030	103 / 88214	
	260	220	100	78	100	30	17	103 / 88029	103 / 88031	103 / 88215	

Piedi sanificabili orientabili con fissaggio laterale

(base in acciaio inox)

65x96 Part. 119

Tipo 1							
Misure stelo in mm				Stelo e base in acciaio inox AISI 304			
ød	A	H	Chiave	Antivibrante Nero	Antivibrante Bianco	Antivibrante Blu Ral 5005	Carico statico max
				Codice	Codice	Codice	(N)
M12x1,75	110	70	19	119 / 84819	119 / 85914	119 / 88216	17000
M14x2	148	108	12	119 / 84820	119 / 85915	119 / 88217	22000
M16x2	102	58	13	119 / 84821	119 / 85916	119 / 88218	
	133	89	13	119 / 89334	119 / 89335	119 / 89336	
	163	119	13	119 / 84822	119 / 85917	119 / 88219	
	189	145	13	119 / 84823	119 / 85918	119 / 88220	
	245	201	13	119 / 84824	119 / 85919	119 / 88221	
M18x2,5	201	157	15	119 / 84825	119 / 85920	119 / 88222	
M20x2,5	135	89	17	119 / 87347	119 / 87348	119 / 88223	
	153	107	17	119 / 84826	119 / 85921	119 / 88224	
	182	136	17	119 / 84827	119 / 85922	119 / 88225	
	203	157	17	119 / 84828	119 / 85923	119 / 88226	
	236	190	17	119 / 84829	119 / 85924	119 / 88227	
	284	238	17	119 / 84830	119 / 85925	119 / 88228	

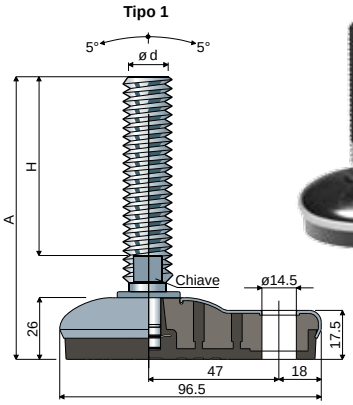

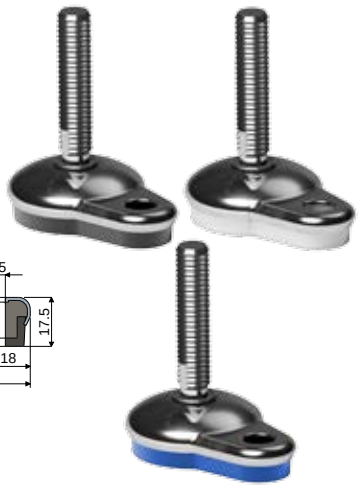

Materiale base: Anima interna in poliammide + FV; rivestimento esterno in acciaio inox AISI 304; antivibrante in gomma termoplastica 68 shore colore nero, bianco o blu Ral 5005.

Caratteristiche: L'antivibrante costampato consente una perfetta aderenza con la base in acciaio. La conseguente assenza di cavità interne rende il piede estremamente sanificabile. I piedi con stelo M12 vengono forniti con regolazione esagonale per chiave di 19 mm.

Confezione: 8 pezzi.

Rosette UNI 6592-69 - **Confezione:** 24 pezzi.

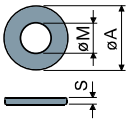

øM	M12	M14	M16	M20	M24	M30
Smm	2,5	2,5	3	3	4	4
øAmm	24	28	30	37	44	56
Codici inox	7287	7288	7291	7292	7294	7296

Dadi UNI 5588-65 - **Confezione:** 24 pezzi.

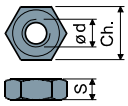

ø d	M12	M14	M16	M20	M24	M30
Smm	10	11	13	16	19	24
Ch. mm	19	22	24	30	36	46
Codici inox	7273	7274	7277	7278	7280	7282

A richiesta

- **Steli con:** Esagono incassato in testa • seconda sede chiave in testa • sede chiave esagonale • filetti con passi e lunghezze diverse • acciaio inox AISI 316.
- **Antivibranti:** In gomma termoplastica 68 SHORE blu RAL 5005 FDA APPROVED.
- **Assemblaggio di:** Dadi • rosette.
- **Confezioni:** Fuori standard.

65x96 Part. 119

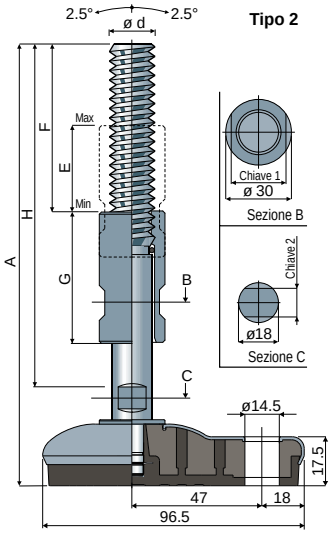

Tipo 2											
Misure stelo in mm								Stelo e base in acciaio inox AISI 304			
ød	A	H	F	E	G	Chiave 1	Chiave 2	Antivibrante Nero	Antivibrante Bianco	Antivibrante Blu Ral 5005	Carico statico max
								Codice	Codice	Codice	(N)
M16x2	200	159	73	39	60	22	12	119 / 88032	119 / 88034	119 / 88229	22000
	260	220	100	78	100	22	12	119 / 88033	119 / 88035	119 / 88230	
M20x2,5	200	159	73	39	60	25	13	119 / 85088	119 / 85926	119 / 88231	
	260	220	100	78	100	25	13	119 / 85089	119 / 85927	119 / 88232	
M24x3	200	159	73	39	60	30	17	119 / 88036	119 / 88038	119 / 88233	
	260	220	100	78	100	30	17	119 / 88037	119 / 88039	119 / 88234	

Materiale base: Anima interna in poliammide + FV; rivestimento esterno in acciaio inox AISI 304; antivibrante in gomma termoplastica 68 shore colore nero, bianco o blu Ral 5005.

Caratteristiche: L'antivibrante costampato consente una perfetta aderenza con la base in acciaio. La conseguente assenza di cavità interne rende il piede estremamente sanificabile. La boccola di regolazione garantisce la protezione del filetto.

Confezione: 8 pezzi.

A richiesta

- **Steli con:** Acciaio inox AISI 316.
- **Antivibranti:** In gomma termoplastica 68 SHORE blu RAL 5005 FDA APPROVED.
- **Confezioni:** Fuori standard.

Piedi sanificabili orientabili con fissaggio laterale

(base in acciaio inox)

Part. 112 95x130

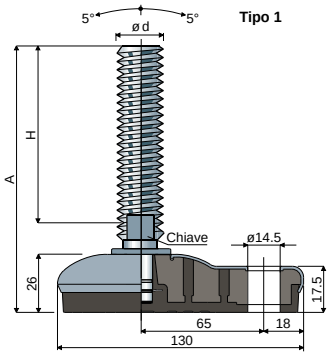

Tipo 1							
Misure stelo in mm				Stelo e base in acciaio inox AISI 304			
ød	A	H	Chiave	Antivibrante Nero	Antivibrante Bianco	Antivibrante Blu Ral 5005	Carico statico max
				Codice	Codice	Codice	(N)
M12x1,75	110	70	19	112 / 83744	112 / 85928	112 / 88235	17000
M14x2	148	108	12	112 / 83745	112 / 85929	112 / 88236	
M16x2	102	58	13	112 / 83746	112 / 85930	112 / 88237	
	133	89	13	112 / 89337	112 / 89338	112 / 89339	
	163	119	13	112 / 83747	112 / 85931	112 / 88238	
	189	145	13	112 / 83748	112 / 85932	112 / 88239	
	245	201	13	112 / 83749	112 / 85933	112 / 88240	
M18x2,5	201	157	15	112 / 83750	112 / 85934	112 / 88241	
M20x2,5	135	89	17	112 / 87341	112 / 87342	112 / 88242	
	153	107	17	112 / 83751	112 / 85935	112 / 88243	
	182	136	17	112 / 83752	112 / 84222	112 / 88244	27000
	203	157	17	112 / 83753	112 / 85936	112 / 88245	
	236	190	17	112 / 83754	112 / 85937	112 / 88246	
	284	238	17	112 / 83755	112 / 85938	112 / 88247	
M24x3	139	90	19	112 / 83756	112 / 85939	112 / 88248	
	176	127	19	112 / 83757	112 / 85940	112 / 88249	
	211	162	19	112 / 83758	112 / 85941	112 / 88250	
	251	202	19	112 / 83759	112 / 85942	112 / 88251	
M30x3,5	174	125	24	112 / 83760	112 / 85943	112 / 88252	
	234	185	24	112 / 83761	112 / 84223	112 / 88253	

Materiale base: Anima interna in poliammide + FV; rivestimento esterno in acciaio inox AISI 304; antivibrante in gomma termoplastica 68 shore colore nero, bianco o blu Ral 5005.

Caratteristiche: L'antivibrante costampato consente una perfetta aderenza con la base in acciaio. La conseguente assenza di cavità interne rende il piede estremamente sanificabile. I piedi con stelo M12 vengono forniti con regolazione esagonale per chiave di 19 mm.

Confezione: 8 pezzi.

Rosette UNI 6592-69 - **Confezione:** 24 pezzi.

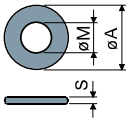

øM	M12	M14	M16	M20	M24	M30
Smm	2,5	2,5	3	3	4	4
øAmm	24	28	30	37	44	56
Codici inox	7287	7288	7291	7292	7294	7296

Dadi UNI 5588-65 - **Confezione:** 24 pezzi.

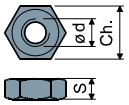

ød	M12	M14	M16	M20	M24	M30
Smm	10	11	13	16	19	24
Ch. mm	19	22	24	30	36	46
Codici inox	7273	7274	7277	7278	7280	7282

A richiesta

- **Steli con:** Esagono incassato in testa • seconda sede chiave in testa • sede chiave esagonale • filetti con passi e lunghezze diverse • acciaio inox AISI 316.
- **Antivibranti:** In gomma termoplastica 68 SHORE blu RAL 5005 FDA APPROVED.
- **Assemblaggio di:** Dadi • rosette.
- **Confezioni:** Fuori standard.

Part. 112 95x130

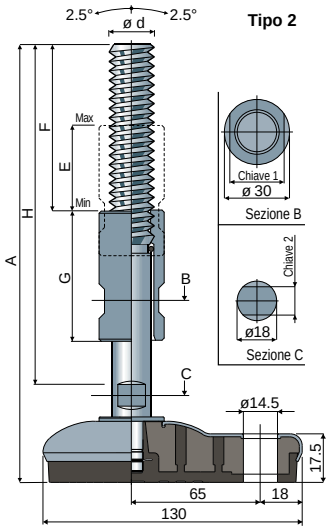

Materiale base: Anima interna in poliammide + FV; rivestimento esterno in acciaio inox AISI 304; antivibrante in gomma termoplastica 68 shore colore nero, bianco o blu Ral 5005.

Caratteristiche: L'antivibrante costampato consente una perfetta aderenza con la base in acciaio. La conseguente assenza di cavità interne rende il piede estremamente sanificabile. La boccola di regolazione garantisce la protezione del filetto.

Confezione: 8 pezzi.

A richiesta

- **Steli con:** Acciaio inox AISI 316.
- **Antivibranti:** In gomma termoplastica 68 SHORE blu RAL 5005 FDA APPROVED.
- **Confezioni:** Fuori standard.

Tipo 2											
Misure stelo in mm								Stelo e base in acciaio inox AISI 304			
ød	A	H	F	E	G	Chiave 1	Chiave 2	Antivibrante Nero	Antivibrante Bianco	Antivibrante Blu Ral 5005	Carico statico max
								Codice	Codice	Codice	(N)
M16x2	200	159	73	39	60	22	12	112 / 88040	112 / 88042	112 / 88254	
	260	220	100	78	100	22	12	112 / 88041	112 / 88043	112 / 88255	
M20x2,5	200	159	73	39	60	25	13	112 / 84135	112 / 85944	112 / 88256	27000
	260	220	100	78	100	25	13	112 / 84193	112 / 85945	112 / 88257	
M24x3	200	159	73	39	60	30	17	112 / 88044	112 / 88046	112 / 88258	
	260	220	100	78	100	30	17	112 / 88045	112 / 88047	112 / 88259	

Piedi sanificabili orientabili

(base in acciaio inox)

ø 120 Part. 110

Tipo 1							
Misure stelo in mm				Stelo e base in acciaio inox AISI 304			
ød	A	H	Chiave	Antivibrante Nero	Antivibrante Bianco	Antivibrante Blu Ral 5005	Carico statico max
				Codice	Codice	Codice	(N)
M12x1,75	110	70	19	110 / 83574	110 / 85949	110 / 88260	17000
M14x2	148	108	12	110 / 83575	110 / 85950	110 / 88261	30000
M16x2	102	58	13	110 / 83576	110 / 85951	110 / 88262	
	133	89	13	110 / 89340	110 / 89341	110 / 89342	
	163	119	13	110 / 83577	110 / 85952	110 / 88263	
	189	145	13	110 / 83578	110 / 85953	110 / 88264	
	245	201	13	110 / 83579	110 / 85954	110 / 88265	
M18x2,5	201	157	15	110 / 83580	110 / 85955	110 / 88266	
M20x2,5	135	89	17	110 / 87343	110 / 87344	110 / 88267	
	153	107	17	110 / 83581	110 / 85956	110 / 88268	
	182	136	17	110 / 83582	110 / 85957	110 / 88269	
	203	157	17	110 / 83583	110 / 85958	110 / 88270	
	236	190	17	110 / 83584	110 / 85959	110 / 88271	
	284	238	17	110 / 83585	110 / 85960	110 / 88272	
M24x3	139	90	19	110 / 83586	110 / 85961	110 / 88273	
	176	127	19	110 / 83587	110 / 85962	110 / 88274	
	211	162	19	110 / 83588	110 / 85963	110 / 88275	
	251	202	19	110 / 83589	110 / 85964	110 / 88276	
M30x3,5	174	125	24	110 / 83590	110 / 85965	110 / 88277	
	234	185	24	110 / 83591	110 / 85966	110 / 88278	

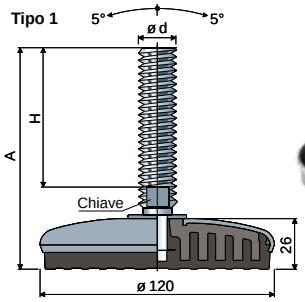

Materiale base: Anima interna in poliammide + FV; rivestimento esterno in acciaio inox AISI 304; antivibrante in gomma termoplastica 68 shore colore nero, bianco o blu Ral 5005.
Caratteristiche: L'antivibrante costampato consente una perfetta aderenza con la base in acciaio. La conseguente assenza di cavità interne rende il piede estremamente sanificabile. I piedi con stelo M12 vengono forniti con regolazione esagonale per chiave di 19 mm.
Confezione: 8 pezzi.

Rosette UNI 6592-69 - **Confezione:** 24 pezzi.

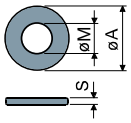

øM	M12	M14	M16	M20	M24	M30
Smm	2,5	2,5	3	3	4	4
øA mm	24	28	30	37	44	56
Codici inox	7287	7288	7291	7292	7294	7296

Dadi UNI 5588-65 - **Confezione:** 24 pezzi.

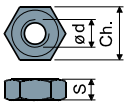

ø d	M12	M14	M16	M20	M24	M30
Smm	10	11	13	16	19	24
Ch. mm	19	22	24	30	36	46
Codici inox	7273	7274	7277	7278	7280	7282

A richiesta
- **Steli con:** Esagono incassato in testa • seconda sede chiave in testa • sede chiave esagonale • filetti con passi e lunghezze diverse • acciaio inox AISI 316.
- **Antivibranti:** In gomma termoplastica 68 SHORE blu RAL 5005 FDA APPROVED.
- **Assemblaggio di:** Dadi • rosette.
- **Confezioni:** Fuori standard.

ø 120 Part. 110

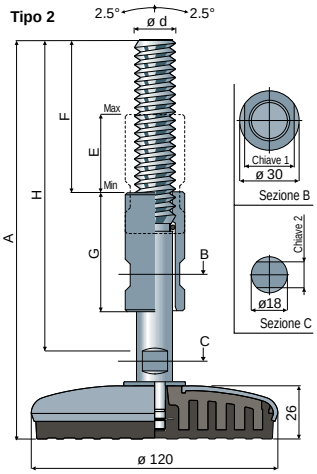

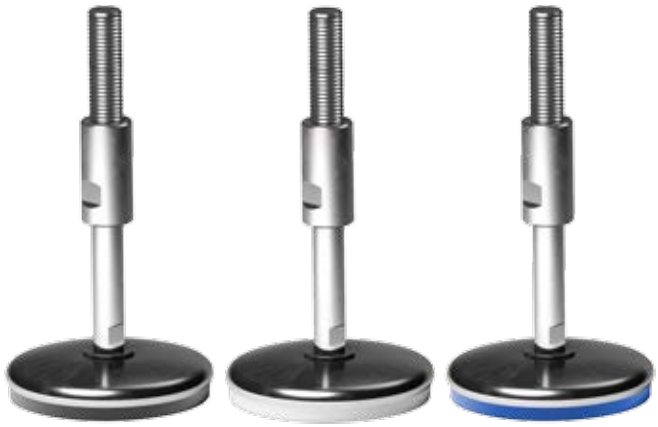

Tipo 2											
Misure stelo in mm								Stelo e base in acciaio inox AISI 304			
ød	A	H	F	E	G	Chiave 1	Chiave 2	Antivibrante Nero	Antivibrante Bianco	Antivibrante Blu Ral 5005	Carico statico max
								Codice	Codice	Codice	(N)
M16x2	200	159	73	39	60	22	12	110 / 88048	110 / 88050	110 / 88279	30000
	260	220	100	78	100	22	12	110 / 88049	110 / 88051	110 / 88280	
M20x2,5	200	159	73	39	60	25	13	110 / 84136	110 / 85967	110 / 88281	
	260	220	100	78	100	25	13	110 / 84195	110 / 85968	110 / 88282	
M24x3	200	159	73	39	60	30	17	110 / 88052	110 / 88054	110 / 88283	
	260	220	100	78	100	30	17	110 / 88053	110 / 88055	110 / 88284	

Materiale base: Anima interna in poliammide + FV; rivestimento esterno in acciaio inox AISI 304; antivibrante in gomma termoplastica 68 shore colore nero, bianco o blu Ral 5005.
Caratteristiche: L'antivibrante costampato consente una perfetta aderenza con la base in acciaio. La conseguente assenza di cavità interne rende il piede estremamente sanificabile. La boccola di regolazione garantisce la protezione del filetto.
Confezione: 8 pezzi.

A richiesta
- **Steli con:** Acciaio inox AISI 316.
- **Antivibranti:** In gomma termoplastica 68 SHORE blu RAL 5005 FDA APPROVED.
- **Confezioni:** Fuori standard.

Piedi sanificabili orientabili

(base in acciaio inox)

Part. **126** ø **150**

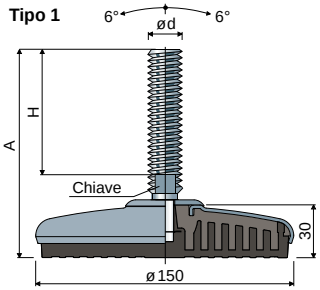

Tipo 1							
Misure stelo in mm				Stelo e base in acciaio inox AISI 304			
ød	A	H	Chiave	Antivibrante Nero	Antivibrante Bianco	Antivibrante Blu Ral 5005	Carico statico max
				Codice	Codice	Codice	(N)
M20x2,5	139	89	17	126 / 87345	126 / 87346	126 / 88285	40000
	157	107	17	126 / 86037	126 / 86042	126 / 88286	
	186	136	17	126 / 86038	126 / 86043	126 / 88287	
	207	157	17	126 / 86039	126 / 86044	126 / 88288	
	240	190	17	126 / 86040	126 / 86045	126 / 88289	
	288	238	17	126 / 86041	126 / 86046	126 / 88290	
M24x3	145	90	19	126 / 86052	126 / 86056	126 / 88291	
	182	127	19	126 / 86053	126 / 86057	126 / 88292	
	217	162	19	126 / 86054	126 / 86058	126 / 88293	
	257	202	19	126 / 86055	126 / 86059	126 / 88294	
M30x3,5	172	125	24	126 / 86060	126 / 86062	126 / 88295	
	232	185	24	126 / 86061	126 / 86063	126 / 88296	

Materiale base: Anima interna in poliammide + FV; rivestimento esterno in acciaio inox AISI 304; antivibrante in gomma termoplastica 68 shore colore nero, bianco o blu Ral 5005.
Caratteristiche: L'antivibrante costampato consente una perfetta aderenza con la base in acciaio. La conseguente assenza di cavità interne rende il piede estremamente sanificabile.
Confezione: 8 pezzi.

Rosette UNI 6592-69 - **Confezione:** 24 pezzi.

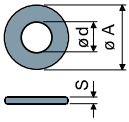

ø M	M20	M24	M30
Smm	3	4	4
ø Amm	37	44	56
Codici inox	7292	7294	7296

Dadi UNI 5588-65 - **Confezione:** 24 pezzi.

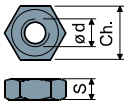

ø d	M20	M24	M30
Smm	16	19	24
Ch. mm	30	36	46
Codici inox	7278	7280	7282

A richiesta
- **Steli con:** Esagono incassato in testa • seconda sede chiave in testa • sede chiave esagonale • filetti con passi e lunghezze diverse • acciaio inox AISI 316.
- **Antivibranti:** In gomma termoplastica 68 SHORE blu RAL 5005 FDA APPROVED.
- **Assemblaggio di:** Dadi • rosette.
- **Confezioni:** Fuori standard.

Part. **126** ø **150**

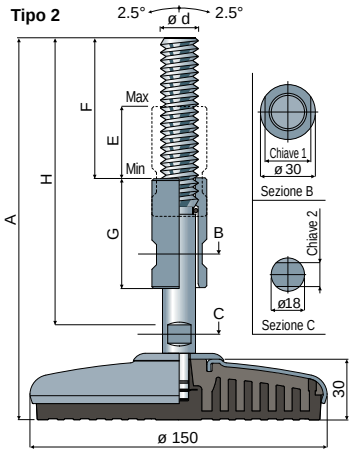

Materiale base: Anima interna in poliammide + FV; rivestimento esterno in acciaio inox AISI 304; antivibrante in gomma termoplastica 68 shore colore nero, bianco o blu Ral 5005.
Caratteristiche: L'antivibrante costampato consente una perfetta aderenza con la base in acciaio. La conseguente assenza di cavità interne rende il piede estremamente sanificabile. La boccola di regolazione garantisce la protezione del filetto.
Confezione: 8 pezzi.

A richiesta
- **Steli con:** Acciaio inox AISI 316.
- **Antivibranti:** In gomma termoplastica 68 SHORE blu RAL 5005 FDA APPROVED.
- **Confezioni:** Fuori standard.

Tipo 2											
Misure stelo in mm								Stelo e base in acciaio inox AISI 304			
ød	A	H	F	E	G	Chiave 1	Chiave 2	Antivibrante Nero	Antivibrante Bianco	Antivibrante Blu Ral 5005	Carico statico max
								Codice	Codice	Codice	(N)
M16x2	204	159	73	39	60	22	12	126 / 88056	126 / 88058	126 / 88297	40000
	264	220	100	78	100	22	12	126 / 88057	126 / 88059	126 / 88298	
M20x2,5	204	159	73	39	60	25	13	126 / 86047	126 / 86049	126 / 88299	
	264	220	100	78	100	25	13	126 / 86048	126 / 86050	126 / 88300	
M24x3	204	159	73	39	60	30	17	126 / 88060	126 / 88062	126 / 88301	
	264	220	100	78	100	30	17	126 / 88061	126 / 88063	126 / 88302	

Tappi filettati

(per tubi rettangolari)

Part. **82**

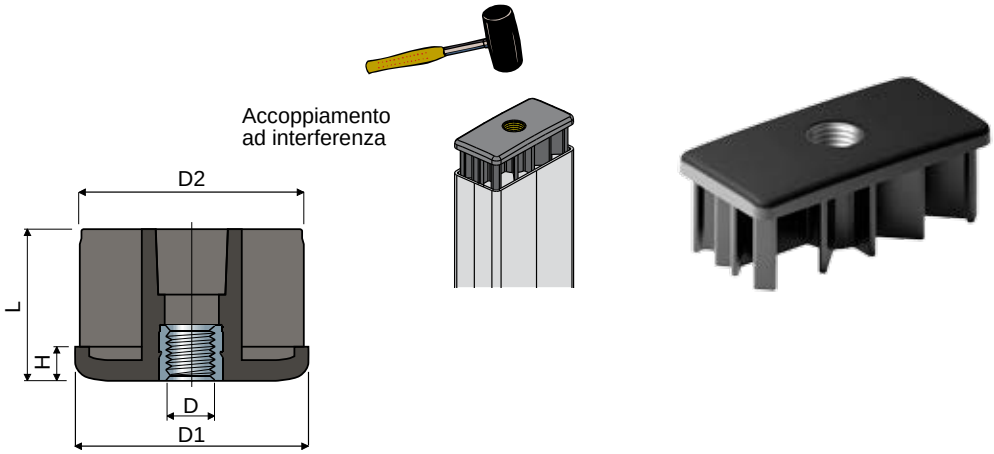

Dimensioni tubo								Codice	Carico statico max
Esterno (mm)	Spessore (mm)	Interno (mm)	Filetto D	D1 (mm)	D2 (mm)	H (mm)	L (mm)		(N)
20x50	2	16x46	M8	20x50	16x46	5	38	**82 / 80325**	4500
30x60	2,5	25x55	M8	30x60	25x55	8	38	**82 / 82173**	4500
			M10	30x60	25x55	8	38	**82 / 82175**	5000
			M12	30x60	25x55	8	38	**82 / 82176**	5500
			M14	30x60	25x55	8	38	**82 / 82177**	6000
			M16	30x60	25x55	8	38	**82 / 82174**	6500
40x60	2	36x56	M14	40x60	36x56	10	45	**82 / 85141**	8500
			M16	40x60	36x56	10	45	**82 / 84309**	9000
			M20	40x60	36x56	10	45	**82 / 84311**	9500
40x80	1,5	37x77	M14	40x80	37x77	10	45	**82 / 82973**	8500
			M16	40x80	37x77	10	45	**82 / 82975**	9000
			M20	40x80	37x77	10	45	**82 / 82977**	9500
	2	36x76	M14	40x80	36x76	10	45	**82 / 82180**	8500
			M16	40x80	36x76	10	45	**82 / 80326**	9000
			M20	40x80	36x76	10	45	**82 / 80327**	9500
	3	34x74	M14	40x80	34x74	10	45	**82 / 82590**	8500
			M16	40x80	34x74	10	45	**82 / 82516**	9000
			M20	40x80	34x74	10	45	**82 / 82591**	9500
50x100	2	46x96	M14	50x100	46x96	10	45	**82 / 82181**	8500
			M16	50x100	46x96	10	45	**82 / 80693**	9000
			M20	50x100	46x96	10	45	**82 / 80694**	9500
	3	44x94	M14	50x100	44x94	10	45	**82 / 82182**	9000
			M16	50x100	44x94	10	45	**82 / 82178**	9500
			M20	50x100	44x94	10	45	**82 / 82179**	10000
50x150	3	44x144	M14	50x150	44x144	10	45	**82 / 82183**	9000
			M16	50x150	44x144	10	45	**82 / 80211**	9500
			M20	50x150	44x144	10	45	**82 / 80212**	10000
60x120	3	54x114	M14	60x120	54x114	10	45	**82 / 82184**	9000
			M16	60x120	54x114	10	45	**82 / 80209**	9500
			M20	60x120	54x114	10	45	**82 / 80210**	10000

Materiali: Tappo in poliammide rinforzata colore nero; inserto filettato in ottone nichelato.
Confezione: 24 pezzi.

A richiesta

- **Tappi:** Fornibili con filettatura in pollici (1/4”-20, 5/16”-18, 3/8”-16, 1/2”-13, 5/8”-11, 3/4”-10, 1”-8, ecc.); con spessore e colorazioni diverse.
- **Confezioni:** Fuori standard.

Tappi filettati (per tubi tondi)

Part. **64**

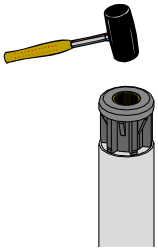

Accoppiamento ad interferenza

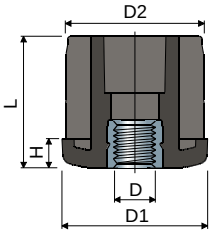

Dimensioni tubo									Codice	Carico statico max
ø esterno		Spessore	ø interno	Filetto	D1	D2	H	L		
(mm)	(pollici GAS)	(mm)	(mm)	D	(mm)	(mm)	(mm)	(mm)		(N)
20	-	2	16	M8	20	16	5	23	64 / 83916	4500
25	-	2	21	M8	25	21	5	25	64 / 83917	4500
				M10	25	21	6	26	64 / 83918	5000
				M12	25	21	6	26	64 / 85142	5500
30	-	1	28	M8	30	28	6	31	64 / 7802	4500
				M10	30	28	6	31	64 / 7803	5000
				M12	30	28	6	31	64 / 7804	5500
				M14	30	28	6	31	64 / 7805	6000
				M16	30	28	6	31	64 / 7806	6500
	-	1,5	27	M8	30	27	6	31	64 / 80857	4500
				M10	30	27	6	31	64 / 80858	5000
				M12	30	27	6	31	64 / 80859	5500
				M14	30	27	6	31	64 / 80860	6000
				M16	30	27	6	31	64 / 80861	6500
	-	2	26	M8	30	26	6	31	64 / 80862	4500
				M10	30	26	6	31	64 / 80863	5000
				M12	30	26	6	31	64 / 80864	5500
				M14	30	26	6	31	64 / 80865	6000
				M16	30	26	6	31	64 / 80866	6500
	-	2,5	25	M8	30	25	6	31	64 / 80867	4500
				M10	30	25	6	31	64 / 80868	5000
				M12	30	25	6	31	64 / 80869	5500
				M14	30	25	6	31	64 / 80870	6000
				M16	30	25	6	31	64 / 80871	6500
32	-	2	28	M8	32	28	6	31	64 / 83919	4500
				M10	32	28	6	31	64 / 83920	5000
				M12	32	28	6	31	64 / 85143	5500
33,7	-	1,5	30,7	M8	33,7	30,7	6	31	64 / 87864	4500
				M10	33,7	30,7	6	31	64 / 87866	5000
				M12	33,7	30,7	6	31	64 / 87868	5500
35	-	2	31	M8	35	31	6	31	64 / 85144	4500
				M10	35	31	6	31	64 / 83921	5000
				M12	35	31	6	31	64 / 83922	5500
38	-	1,5	35	M8	38	35	8	38	64 / 7882	4500
				M10	38	35	8	38	64 / 7210	5000
				M12	38	35	8	38	64 / 7211	5500
				M14	38	35	8	38	64 / 7212	6000
				M16	38	35	8	38	64 / 7213	6500
	-	2	34	M8	38	34	8	38	64 / 81015	4500
				M10	38	34	8	38	64 / 81016	5000
				M12	38	34	8	38	64 / 80873	5500
				M14	38	34	8	38	64 / 80874	6000
				M16	38	34	8	38	64 / 80875	6500
	-	2,5	33	M8	38	34	8	38	64 / 82083	4500
				M10	38	34	8	38	64 / 80876	5000
				M12	38	34	8	38	64 / 80877	5500
				M14	38	34	8	38	64 / 80878	6000
				M16	38	34	8	38	64 / 80879	6500
40	-	3	34	M8	40	34	8	38	64 / 85145	4500
				M10	40	34	8	38	64 / 83923	5000
				M12	40	34	8	38	64 / 83924	5500
42	-	3	36	M8	42	36	8	38	64 / 85146	5000
				M10	42	36	8	38	64 / 83934	5000
				M12	42	36	8	38	64 / 83911	5500
42,4	1 1/4	1,5	39,4	M8	42,4	39,4	8	38	64 / 7883	6500
				M10	42,4	39,4	8	38	64 / 7214	7000
				M12	42,4	39,4	8	38	64 / 7215	7500
				M14	42,4	39,4	8	38	64 / 7216	8000
				M16	42,4	39,4	8	38	64 / 7217	8500
				M20	42,4	39,4	8	38	64 / 7218	9000
		2	38,4	M8	42,4	38,4	8	38	64 / 81017	6500
				M10	42,4	38,4	8	38	64 / 80880	7000
				M12	42,4	38,4	8	38	64 / 80881	7500
				M14	42,4	38,4	8	38	64 / 80882	8000
				M16	42,4	38,4	8	38	64 / 80883	8500
				M20	42,4	38,4	8	38	64 / 80884	9000
		2,5	37,4	M8	42,4	37,4	8	38	64 / 82084	6500
				M10	42,4	37,4	8	38	64 / 80885	7000
				M12	42,4	37,4	8	38	64 / 80886	7500
				M14	42,4	37,4	8	38	64 / 80887	8000
				M16	42,4	37,4	8	38	64 / 80888	8500
				M20	42,4	37,4	8	38	64 / 80889	9000
45	-	3	39	M8	45	39	8	38	64 / 85147	6500
				M10	45	39	8	38	64 / 85148	7000
				M12	45	39	8	38	64 / 83925	7500
				M14	45	39	8	38	64 / 85149	8000
				M16	45	39	8	38	64 / 83926	8500
48	-	3	42	M8	48	42	10	45	64 / 85150	7000
				M10	48	42	10	45	64 / 85151	7500
				M12	48	42	10	45	64 / 83912	8000
				M14	48	42	10	45	64 / 85152	8500
				M16	48	42	10	45	64 / 83913	9000

Le dimensioni in pollici GAS sono conformi alla normativa ANSI B36.10

Tappi filettati (per tubi tondi)

Dimensioni tubo ø esterno (mm)	(pollici GAS)	Spessore (mm)	ø interno (mm)	Filetto D	D1 (mm)	D2 (mm)	H (mm)	L (mm)	Codice	Carico statico max (N)
48,3	1 1/2	1,2	45,8	M14	48,3	45,8	10	45	**64 / 85522**	8500
				M16	48,3	45,8	10	45	**64 / 85520**	9000
		1,5	45,3	M8	48,3	45,3	10	45	**64 / 7930**	7000
				M10	48,3	45,3	10	45	**64 / 7614**	7500
				M12	48,3	45,3	10	45	**64 / 7219**	8000
				M14	48,3	45,3	10	45	**64 / 7220**	8500
				M16	48,3	45,3	10	45	**64 / 7221**	9000
				M20	48,3	45,3	10	45	**64 / 7222**	9500
		2	44,3	M8	48,3	44,3	10	45	**64 / 81018**	7000
				M10	48,3	44,3	10	45	**64 / 81019**	7500
				M12	48,3	44,3	10	45	**64 / 80890**	8000
				M14	48,3	44,3	10	45	**64 / 80891**	8500
				M16	48,3	44,3	10	45	**64 / 80892**	9000
				M20	48,3	44,3	10	45	**64 / 80893**	9500
		2,5	43,3	M8	48,3	43,3	10	45	**64 / 81020**	7000
				M10	48,3	43,3	10	45	**64 / 81021**	7500
				M12	48,3	43,3	10	45	**64 / 80894**	8000
				M14	48,3	43,3	10	45	**64 / 80895**	8500
				M16	48,3	43,3	10	45	**64 / 80896**	9000
				M20	48,3	43,3	10	45	**64 / 80897**	9500
50	-	1,5	47	M8	50	47	10	45	**64 / 81022**	7000
				M10	50	47	10	45	**64 / 81023**	7500
				M12	50	47	10	45	**64 / 81024**	8000
				M14	50	47	10	45	**64 / 81025**	8500
				M16	50	47	10	45	**64 / 81026**	9000
				M20	50	47	10	45	**64 / 80953**	9500
		3	44	M8	50	44	10	45	**64 / 85153**	7000
				M10	50	44	10	45	**64 / 85154**	7500
				M12	50	44	10	45	**64 / 83914**	8000
				M14	50	44	10	45	**64 / 85155**	8500
				M16	50	44	10	45	**64 / 83915**	9000
				M20	50	44	10	45	**64 / 85156**	9500
50,9	-	1,5	47,9	M8	50,9	47,9	10	45	**64 / 81027**	7000
				M10	50,9	47,9	10	45	**64 / 81028**	7500
				M12	50,9	47,9	10	45	**64 / 80898**	8000
				M14	50,9	47,9	10	45	**64 / 80899**	8500
				M16	50,9	47,9	10	45	**64 / 80900**	9000
				M20	50,9	47,9	10	45	**64 / 80901**	9500
	-	2	46,9	M8	50,9	46,9	10	45	**64 / 81029**	7000
				M10	50,9	46,9	10	45	**64 / 81030**	7500
				M12	50,9	46,9	10	45	**64 / 80902**	8000
				M14	50,9	46,9	10	45	**64 / 80903**	8500
				M16	50,9	46,9	10	45	**64 / 80904**	9000
				M20	50,9	46,9	10	45	**64 / 80905**	9500
	-	2,5	45,9	M8	50,9	45,9	10	45	**64 / 82085**	7000
				M10	50,9	45,9	10	45	**64 / 82086**	7500
				M12	50,9	45,9	10	45	**64 / 80906**	8000
				M14	50,9	45,9	10	45	**64 / 80907**	8500
				M16	50,9	45,9	10	45	**64 / 80908**	9000
				M20	50,9	45,9	10	45	**64 / 80909**	9500
60,3	2	1,2	57,9	M8	60,3	57,9	12	52	**64 / 82889**	7000
				M10	60,3	57,9	12	52	**64 / 82890**	7500
				M12	60,3	57,9	12	52	**64 / 82891**	8000
				M14	60,3	57,9	12	52	**64 / 82892**	8500
				M16	60,3	57,9	12	52	**64 / 82893**	9000
				M20	60,3	57,9	12	52	**64 / 82894**	9500
				M24	60,3	57,9	12	52	**64 / 82895**	10000
		1,5	57,3	M8	60,3	57,3	12	52	**64 / 7932**	7000
				M10	60,3	57,3	12	52	**64 / 7615**	7500
				M12	60,3	57,3	12	52	**64 / 7616**	8000
				M14	60,3	57,3	12	52	**64 / 7617**	8500
				M16	60,3	57,3	12	52	**64 / 7223**	9000
				M20	60,3	57,3	12	52	**64 / 7224**	9500
				M24	60,3	57,3	12	52	**64 / 7225**	10000
		2	56,3	M8	60,3	56,3	12	52	**64 / 7934**	7000
				M10	60,3	56,3	12	52	**64 / 7618**	7500
				M12	60,3	56,3	12	52	**64 / 7619**	8000
				M14	60,3	56,3	12	52	**64 / 7620**	8500
				M16	60,3	56,3	12	52	**64 / 7226**	9000
				M20	60,3	56,3	12	52	**64 / 7227**	9500
				M24	60,3	56,3	12	52	**64 / 7228**	10000
		2,5	55,3	M8	60,3	55,3	12	52	**64 / 7935**	7000
				M10	60,3	55,3	12	52	**64 / 7621**	7500
				M12	60,3	55,3	12	52	**64 / 7622**	8000
				M14	60,3	55,3	12	52	**64 / 7623**	8500
				M16	60,3	55,3	12	52	**64 / 7229**	9000
				M20	60,3	55,3	12	52	**64 / 7230**	9500
				M24	60,3	55,3	12	52	**64 / 7231**	10000

Materiali: Tappo in poliammide rinforzata colore nero; inserto filettato in ottone nichelato.
Confezione: 24 pezzi.

A richiesta
- **Tappi:** Con spessore e colorazioni diverse.
- **Confezioni:** Fuori standard.

Tappi filettati

(per tubi tondi: dimensioni e filetti in pollici)

Part. **64**

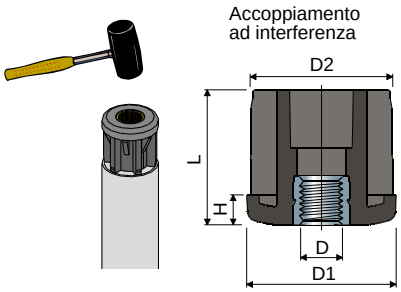

Dimensioni tubo											Codice	Carico statico max
ø esterno		Spessore		ø interno	Filetto D		D1	D2	H	L		
(pollici)	(mm)	(pollici)	(mm)	(mm)	(UNC)	(mm)	(mm)	(mm)	(mm)	(mm)		(N)
1"	(25,4)	0,083"	(2,1)	21,18	1/4"-20	(6,35)	25,2	21,18	6	26	**64 / 82730**	4500
					5/16"-18	(7,93)	25,2	21,18	6	26	**64 / 82731**	4500
1"1/4	(31,75)	0,083"	(2,1)	27,53	3/8"-16	(9,52)	31,5	27,53	6	31	**64 / 82732**	5000
					1/2"-13	(12,7)	31,5	27,53	6	31	**64 / 82733**	5000
					5/8"-11	(15,87)	31,5	27,53	6	31	**64 / 82734**	6500
1"1/2	(38,1)	0,065"	(1,65)	34,8	3/8"-16	(9,52)	38	34,8	8	38	**64 / 82695**	5000
					1/2"-13	(12,7)	38	34,8	8	38	**64 / 82696**	5000
					5/8"-11	(15,87)	38	34,8	8	38	**64 / 82697**	6500
					3/4"-10	(19,05)	38	34,8	8	38	**64 / 82698**	9000
		0,083"	(2,1)	33,89	3/8"-16	(9,52)	38	33,89	8	38	**64 / 82735**	5000
					1/2"-13	(12,7)	38	33,89	8	38	**64 / 82736**	5000
					5/8"-11	(15,87)	38	33,89	8	38	**64 / 82737**	6500
					3/4"-10	(19,05)	38	33,89	8	38	**64 / 82738**	9000
1"3/4	(44,45)	0,12"	(3,04)	38,35	5/8"-11	(15,87)	44,2	38,35	8	38	**64 / 82740**	6500
					3/4"-10	(19,05)	44,2	38,35	8	38	**64 / 82741**	9000
					1"-8	(25,4)	44,2	38,35	8	38	**64 / 82739**	10000
2"	(50,8)	0,065"	(1,65)	47,5	3/8"-16	(9,52)	50,6	47,5	10	45	**64 / 82703**	5000
					1/2"-13	(12,7)	50,6	47,5	10	45	**64 / 82704**	5000
					5/8"-11	(15,87)	50,6	47,5	10	45	**64 / 82705**	6500
					3/4"-10	(19,05)	50,6	47,5	10	45	**64 / 82706**	9000
		0,109"	(2,77)	45,26	3/8"-16	(9,52)	50,6	45,26	10	45	**64 / 82699**	5000
					1/2"-13	(12,7)	50,6	45,26	10	45	**64 / 82700**	5000
					5/8"-11	(15,87)	50,6	45,26	10	45	**64 / 82701**	6500
					3/4"-10	(19,05)	50,6	45,26	10	45	**64 / 82702**	9000
		0,156"	(3,96)	42,88	5/8"-11	(15,87)	50,6	42,88	10	45	**64 / 82742**	6500
					3/4"-10	(19,05)	50,6	42,88	10	45	**64 / 82743**	9000
					1"-8	(25,4)	50,6	42,88	10	45	**64 / 82744**	10000
2"1/2	(63,5)	0,156"	(3,96)	55,58	5/8"-11	(15,87)	63,3	55,58	12	52	**64 / 82745**	6500
					3/4"-10	(19,05)	63,3	55,58	12	53	**64 / 82746**	9000
					1"-8	(25,4)	63,3	55,58	12	52	**64 / 82747**	10000

Materiali: Tappo in poliammide rinforzata colore nero; inserto filettato in ottone nichelato.
Confezione: 24 pezzi.

A richiesta
- **Tappi:** Con spessore e colorazioni diverse.
- **Confezioni:** Fuori standard.

Le dimensioni in pollici dei filetti sono espresse come numero di filetti (UNC passo grosso) per pollice Imperial; le dimensioni in pollici dei tubi sono conformi al sistema imperiale britannico

Tappi filettati

(per tubi quadri)

Part. **68**

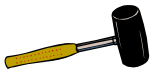

Accoppiamento ad interferenza

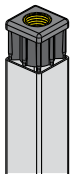

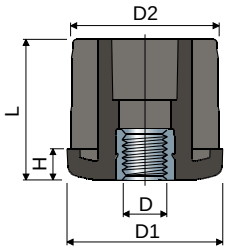

Dimensioni tubo								Codice	Carico statico max
Esterno	Spessore	Interno	Filetto	D1	D2	H	L		
(mm)	(mm)	(mm)	D	(mm)	(mm)	(mm)	(mm)		(N)
20	1,5	17	M8	20	17	5	23	68 / 7758	4500
	2	16	M8	20	16	5	23	68 / 83927	4500
25	1,5	22	M8	25	22	6	26	68 / 7807	4500
			M10	25	22	6	26	68 / 7808	5000
			M12	25	22	6	26	68 / 7809	5500
	2	21	M8	25	21	6	26	68 / 83928	4500
			M10	25	21	6	26	68 / 83929	5000
			M12	25	21	6	26	68 / 85157	5500
30	1,5	27	M8	30	27	6	31	68 / 7936	4500
			M10	30	27	6	31	68 / 7232	5000
			M12	30	27	6	31	68 / 7233	5500
			M14	30	27	6	31	68 / 7234	6000
			M16	30	27	6	31	68 / 7235	6500
	2	26	M8	30	26	6	31	68 / 81031	4500
			M10	30	26	6	31	68 / 7817	5000
			M12	30	26	6	31	68 / 7818	5500
			M14	30	26	6	31	68 / 80913	6000
			M16	30	26	6	31	68 / 80914	6500
35	1,5	32	M8	35	32	8	38	68 / 7937	6500
			M10	35	32	8	38	68 / 7236	7000
			M12	35	32	8	38	68 / 7237	7500
			M14	35	32	8	38	68 / 7238	8000
			M16	35	32	8	38	68 / 7239	8500
			M20	35	32	8	38	68 / 7240	9000
	2	31	M8	35	31	8	38	68 / 80163	6500
			M10	35	31	8	38	68 / 80036	7000
			M12	35	31	8	38	68 / 80164	7500
			M14	35	31	8	38	68 / 80165	8000
			M16	35	31	8	38	68 / 80172	8500
			M20	35	31	8	38	68 / 80173	9000
40	1,2	37,6	M8	40	37,6	8	38	68 / 80714	7000
			M10	40	37,6	8	38	68 / 80715	7500
			M12	40	37,6	8	38	68 / 80716	8000
			M14	40	37,6	8	38	68 / 80717	8500
			M16	40	37,6	8	38	68 / 80546	9000
			M20	40	37,6	8	38	68 / 80718	9500
	1,5	37	M8	40	37	8	38	68 / 7938	7000
			M10	40	37	8	38	68 / 7241	7500
			M12	40	37	8	38	68 / 7242	8000
			M14	40	37	8	38	68 / 7243	8500
			M16	40	37	8	38	68 / 7244	9000
			M20	40	37	8	38	68 / 7245	9500
	2	36	M8	40	36	8	38	68 / 7939	7000
			M10	40	36	8	38	68 / 7246	7500
			M12	40	36	8	38	68 / 7247	8000
			M14	40	36	8	38	68 / 7248	8500
			M16	40	36	8	38	68 / 7249	9000
			M20	40	36	8	38	68 / 7250	9500
	2,5	35	M8	40	35	8	38	68 / 80915	7000
			M10	40	35	8	38	68 / 80916	7500
			M12	40	35	8	38	68 / 80917	8000
			M14	40	35	8	38	68 / 80918	8500
			M16	40	35	8	38	68 / 80919	9000
			M20	40	35	8	38	68 / 80920	9500

Tappi filettati

(per tubi quadri)

Part. **68**

Dimensioni tubo Esterno (mm)	Spessore (mm)	Interno (mm)	Filetto D	D1 (mm)	D2 (mm)	H (mm)	L (mm)	Codice	Carico statico max (N)
40	3	34	M8	40	34	8	38	**68 / 85158**	7000
			M10	40	34	8	38	**68 / 83930**	7500
			M12	40	34	8	38	**68 / 83931**	8000
			M14	40	34	8	38	**68 / 85090**	8500
			M16	40	34	8	38	**68 / 85091**	9000
			M20	40	34	8	38	**68 / 85092**	9500
45	2	41	M8	45	41	8	38	**68 / 82118**	7000
			M10	45	41	8	38	**68 / 82119**	7500
			M12	45	41	8	38	**68 / 82120**	8000
			M14	45	41	8	38	**68 / 82121**	8500
			M16	45	41	8	38	**68 / 82122**	9000
			M20	45	41	8	38	**68 / 82123**	9500
	3	39	M8	45	39	8	38	**68 / 85159**	7000
			M10	45	39	8	38	**68 / 85160**	7500
			M12	45	39	8	38	**68 / 83932**	8000
			M14	45	39	8	38	**68 / 85161**	8500
			M16	45	39	8	38	**68 / 83933**	9000
			M20	45	39	8	38	**68 / 85162**	9500
50	1,2	47,6	M8	50	47,6	10	45	**68 / 80921**	7000
			M10	50	47,6	10	45	**68 / 80922**	7500
			M12	50	47,6	10	45	**68 / 80923**	8000
			M14	50	47,6	10	45	**68 / 80924**	8500
			M16	50	47,6	10	45	**68 / 80925**	9000
			M20	50	47,6	10	45	**68 / 80926**	9500
	1,5	47	M8	50	47	10	45	**68 / 7940**	7000
			M10	50	47	10	45	**68 / 7624**	7500
			M12	50	47	10	45	**68 / 7251**	8000
			M14	50	47	10	45	**68 / 7252**	8500
			M16	50	47	10	45	**68 / 7253**	9000
			M20	50	47	10	45	**68 / 7254**	9500
	2	46	M8	50	46	10	45	**68 / 7941**	7000
			M10	50	46	10	45	**68 / 7625**	7500
			M12	50	46	10	45	**68 / 7255**	8000
			M14	50	46	10	45	**68 / 7256**	8500
			M16	50	46	10	45	**68 / 7257**	9000
			M20	50	46	10	45	**68 / 7258**	9500
	2,5	45	M8	50	45	10	45	**68 / 7942**	7000
			M10	50	45	10	45	**68 / 7626**	7500
			M12	50	45	10	45	**68 / 7259**	8000
			M14	50	45	10	45	**68 / 7260**	8500
			M16	50	45	10	45	**68 / 7261**	9000
			M20	50	45	10	45	**68 / 7262**	9500
	3	44	M8	50	44	10	45	**68 / 82080**	7000
			M10	50	44	10	45	**68 / 80927**	7500
			M12	50	44	10	45	**68 / 80928**	8000
			M14	50	44	10	45	**68 / 80929**	8500
			M16	50	44	10	45	**68 / 80930**	9000
			M20	50	44	10	45	**68 / 80931**	9500
60	2	56	M8	60	56	10	45	**68 / 81032**	7000
			M10	60	56	10	45	**68 / 80932**	7500
			M12	60	56	10	45	**68 / 80933**	8000
			M14	60	56	10	45	**68 / 80934**	8500
			M16	60	56	10	45	**68 / 80935**	9000
			M20	60	56	10	45	**68 / 80936**	9500
	3	54	M8	60	54	10	45	**68 / 82081**	7000
			M10	60	54	10	45	**68 / 80937**	7500
			M12	60	54	10	45	**68 / 80938**	8000
			M14	60	54	10	45	**68 / 80939**	8500
			M16	60	54	10	45	**68 / 80940**	9000
			M20	60	54	10	45	**68 / 80941**	9500
80	3	74	M14	80	74	10	45	**68 / 85163**	8500
			M16	80	74	10	45	**68 / 82082**	9000
			M20	80	74	10	45	**68 / 82013**	9500

Materiali: Tappo in poliammide rinforzata colore nero; inserto filettato in ottone nichelato.
Confezione: 24 pezzi.

A richiesta

- **Tappi:** Con spessore e colorazioni diverse.
- **Confezioni:** Fuori standard.

Tappi filettati

(per tubi quadri: dimensioni e filetti in pollici)

Part. **68**

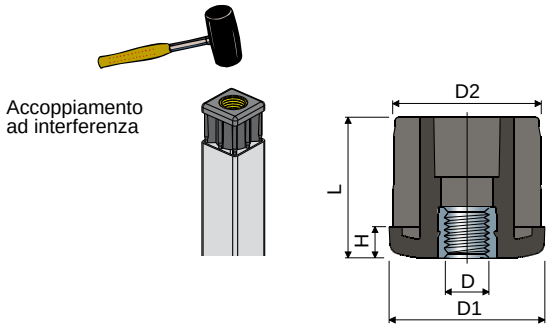

Dimensioni tubo											Codice	Carico statico max
Esterno		Spessore		Interno	Filetto D		D1	D2	H	L		
(pollici)	(mm)	(pollici)	(mm)	(mm)	(UNC)	(mm)	(mm)	(mm)	(mm)	(mm)		(N)
1"1/2	(38,1)	0,065"	(1,65)	34,8	3/8"-16	(9,52)	38	34,8	8	38	**68 / 82707**	5000
					1/2"-13	(12,7)	38	34,8	8	38	**68 / 82708**	5000
					5/8"-11	15,87)	38	34,8	8	38	**68 / 82709**	6500
					3/4"-10	(19,05)	38	34,8	8	38	**68 / 82710**	9000
		0,12"	(3,05)	32	3/8"-16	(9,52)	38	32	8	38	**68 / 82711**	5000
					1/2"-13	(12,7)	38	32	8	38	**68 / 82712**	5000
					5/8"-11	(15,87)	38	32	8	38	**68 / 82713**	6500
					3/4"-10	(19,05)	38	32	8	38	**68 / 82714**	9000
2"	(50,8)	0,065"	(1,65)	47,5	3/8"-16	(9,52)	50,6	47,5	10	45	**68 / 82715**	5000
					1/2"-13	(12,7)	50,6	47,5	10	45	**68 / 82716**	5000
					5/8"-11	(15,87)	50,6	47,5	10	45	**68 / 82717**	6500
					3/4"-10	(19,05)	50,6	47,5	10	45	**68 / 82718**	9000
		0,109"	(2,77)	45,26	3/8"-16	(9,52)	50,6	45,26	10	45	**68 / 82719**	5000
					1/2"-13	(12,7)	50,6	45,26	10	45	**68 / 82720**	5000
					5/8"-11	(15,87)	50,6	45,26	10	45	**68 / 82721**	6500
					3/4"-10	(19,05)	50,6	45,26	10	45	**68 / 82722**	9000
		0,12"	(3,05)	44,7	3/8"-16	(9,52)	50,6	44,7	10	45	**68 / 82726**	5000
					1/2"-13	(12,7)	50,6	44,7	10	45	**68 / 82727**	5000
					5/8"-11	(15,87)	50,6	44,7	10	45	**68 / 82728**	6500
					3/4"-10	(19,05)	50,6	44,7	10	45	**68 / 82729**	9000

Materiali: Tappo in poliammide rinforzata colore nero; inserto filettato in ottone nichelato.
Confezione: 24 pezzi.

A richiesta
- **Tappi:** Con spessore e colorazioni diverse.
- **Confezioni:** Fuori standard.

Le dimensioni in pollici dei filetti sono espresse come numero di filetti (UNC passo grosso) per pollice Imperial; le dimensioni in pollici dei tubi sono conformi al sistema imperiale britannico

Tappi filettati (a saldare)

Part. **130**

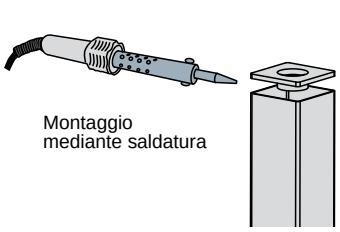

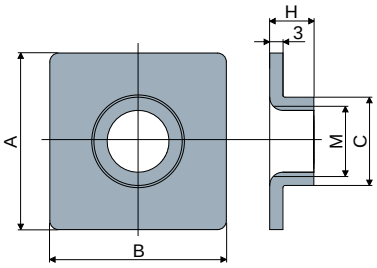

M (mm)	A (mm)	B (mm)	C (mm)	H (mm)	Codice	Carico statico max (N)
M16	40	40	20	10	**130 / 88887**	20000
M16	50	50	20	11,5	**130 / 90507**	
M20	40	40	23,5	10	**130 / 90505**	
M20	50	50	23,5	11,5	**130 / 90509**	

Materiali: Tappo in acciaio inox.
Caratteristiche: Montaggio mediante saldatura.
Confezione: 24 pezzi.

A richiesta
- **Confezioni:** Fuori standard.

Tappi alettati

Part. 116 Tappo alettato tondo

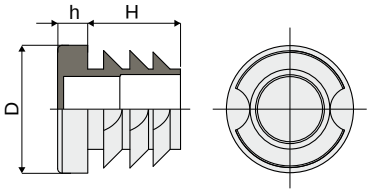

Codice	Dimensioni D (mm)	h (mm)	H (mm)	Spessore tubo Min. (mm)	Max. (mm)
116 / 84153	38	5	11,5	1	3
116 / 84154	42,4	5	11,5	1	3
116 / 84155	48,3	5	11,5	1,2	3
116 / 84156	60,3	5	18,5	1,5	3

Materiali: Tappo in polietilene colore nero.
Caratteristiche: Da applicare alle estremità dei tubi.
Confezione: 96 pezzi.
A richiesta:
- **Confezioni:** Fuori standard.

Part. 117 Tappo alettato quadro

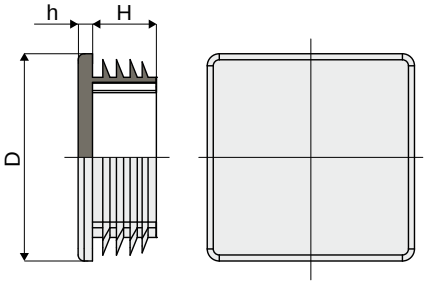

Codice	Dimensioni D (mm)	h (mm)	H (mm)	Spessore tubo Min. (mm)	Max. (mm)
117 / 84157	25	5	11,5	1	3
117 / 84158	30	5	11,5	1	3
117 / 84159	35	5	14,5	1	3
117 / 84160	40	5	14,5	1	3
117 / 84161	50	5	14,5	1	3
117 / 84162	60	5	24	1,5	3

Materiali: Tappo in polietilene colore nero.
Caratteristiche: Da applicare alle estremità dei tubi.
Confezione: 96 pezzi.
A richiesta:
- **Tappi:** Rettangolari.
- **Confezioni:** Fuori standard.

Part. 121 Tappo alettato tondo

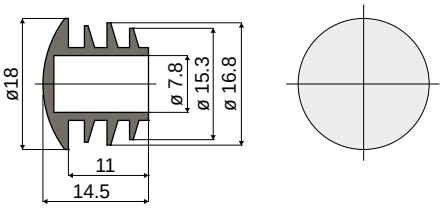

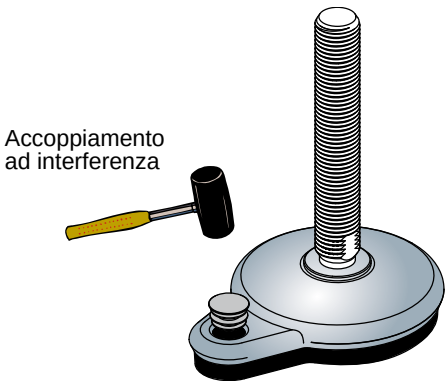

Codice
121 / 85542

Materiali: Tappo in polietilene colore grigio.
Caratteristiche: Da applicare nei fori dei piedi sanificabili con fissaggio laterale Part.111, 112, 119, 120.
Confezione: 96 pezzi.
A richiesta:
- **Confezioni:** Fuori standard.

TECOM S.r.l.
Via A.M. Ampère, 43 - 42017 Novellara (RE) - Italy
Tel.: (+39) 0522-651203 Tel.: (+39) 0522-651369
Web: https://www.tecomsrl.it e-mail: info@tecomsrl.it